HOBART

TECNOLOGIE DI LAVAGGIO

Lavastoviglie a nastro

PREMAX FTPi-Serie (Protronic XL)

Manuale d'uso ed installazione

(Traduzione delle istruzioni originali)

IT

DSN: FTN-14-01
Da SN: 86 77 10001

26. giu. 2015

Editore

HOBART GmbH
Robert-Bosch-Str. 17
77656 Offenburg
Telefono +49(0)781.600-0
Fax +49(0)781.600-23 19
E-mail: info@hobart.de
Internet: www.hobart.de

Esclusione della responsabilità sul prodotto

Qualsiasi operazione d’installazione e riparazione eseguita da personale tecnico non autorizzato o con pezzi di ricambio non originali, come pure qualsiasi modifica tecnica arbitraria apportata alla macchina senza l’autorizzazione del costruttore, causano l’annullamento della garanzia e dalla responsabilità del costruttore.

HOBART si riserva il diritto di apportare modifiche o miglioramenti a tutti i prodotti senza preavviso.

© HOBART GmbH, Offenburg 2015

Indice

1 Note sulla documentazione . . . 7
1.1 Utilizzo . . . 7
1.2 Struttura della documentazione . . . 7
1.3 Convenzioni grafiche . . . 7

2 Indicazioni e norme di sicurezza . . . 9
2.1 Indicazioni di sicurezza e avvertimenti . . . 9
2.2 Indicazioni di sicurezza fondamentali . . . 9
2.3 Danni materiali . . . 12

3 Descrizione del prodotto . . . 14
3.1 Vista complessiva ed elementi . . . 14
3.2 Scopo di utilizzo . . . 16
3.3 Conformità . . . 16
3.4 Marcatura . . . 16
3.5 Dati tecnici . . . 16
3.6 Temperature di esercizio . . . 16

4 Elementi di comando . . . 17
4.1 Interuttore generale e tasti . . . 17
4.2 Quadro di comando . . . 18
4.3 Stati operativi . . . 21
4.4 Visualizzazione guasti e informazioni . . . 21
4.5 Sintesi dei simboli del display . . . 22
4.6 Prospetto generale del display informazioni . . . 24

5 Installazione . . . 26
5.1 Qualifica del personale . . . 26
5.2 Indicazioni di sicurezza speciali . . . 26
5.3 Trasporto al luogo d'installazione . . . 27
5.4 Rimuovere l'imballaggio . . . 27
5.5 Installazione della macchina . . . 28
5.6 Assemblare i moduli . . . 28
5.7 Collegare all'elettricità . . . 30
5.8 Introdurre il nastro trasportatore . . . 30
5.9 Collegamento elettrico . . . 32
5.10 Collegamento idrico . . . 33
5.11 Collegamento allo scarico . . . 33
5.12 Collegare con il vapore o l'acqua calda . . . 34
5.13 Collegare l'aria di scarico . . . 35
5.14 Collegare detergente e brillantante . . . 38

Indice

6 Prima messa in funzione . . . 39
6.1 Qualifica del personale . . . 39
6.2 Indicazioni di sicurezza speciali . . . 39
6.3 Preparazione della macchina . . . 39
6.4 Riempire il boiler . . . 40
6.5 Eseguire le verifiche . . . 43
6.6 Regolazione prodotti chimici . . . 44
6.7 Impostare l'autotimer . . . 44
6.8 Impostazione della messa in servizio automatica . . . 44
6.9 Impostare il sistema d'aria di scarico . . . 45

7 Funzionamento . . . 46
7.1 Qualifica del personale . . . 46
7.2 Indicazioni di sicurezza speciali . . . 46
7.3 Suggerimenti per un lavaggio ottimale . . . 47
7.4 Operazioni preliminari al lavaggio . . . 47
7.5 Funzioni e modi operativi . . . 54
7.6 Azionare il tasto di ARRESTO DI EMERGENZA . . . 56
7.7 Lavaggio . . . 56
7.8 Selezionare la velocità di trasporto . . . 58
7.9 Programma pentole automatico . . . 58
7.10 Attivazione del riavvolgimento del trasporto . . . 59
7.11 Bloccare la velocità di trasporto . . . 59
7.12 Attivazione del funzionamento di emergenza . . . 60
7.13 Visualizzazione dei guasti . . . 60
7.14 Disattivare il trasporto . . . 62
7.15 Disattivazione della macchina . . . 62
7.16 Pulizia giornaliera . . . 62
7.17 Eseguire la pulizia con cadenza mensile . . . 72
7.18 Immettere messaggi . . . 73
7.19 Visualizzazione della documentazione della macchina . . . 75

8 Possibilità d'impostazione, dati di funzionamento e d'igienicità . . . 76
8.1 Menu utente . . . 76
8.2 Apertura menu utente . . . 77
8.3 Visualizzazione dati di funzionamento/igienicità . . . 78
8.4 Impostazione della messa in servizio automatica . . . 79
8.5 Immissione delle impostazioni tempo . . . 80
8.6 Visualizzazione di informazioni . . . 81
8.7 Impostazione delle opzioni cliente . . . 81

9 Messaggi di errore e problemi . . . 84
9.1 Indicazioni di sicurezza speciali . . . 84
9.2 Messaggi di errore . . . 84
9.3 Soluzione dei problemi . . . 91

10 Manutenzione 93

11 Smaltimento 96

1 Note sulla documentazione

1.1 Utilizzo

Il presente documento contiene le informazioni fondamentali per l'installazione, la prima messa in funzione della macchina da parte del personale tecnico e le informazioni necessarie per l'uso quotidiano da parte dell'utente.

► Conservare le istruzioni d'uso e tutti i documenti complementari in un luogo sicuro e a portata di mano.

► In caso di cessione, allegare alla macchina le istruzioni d'uso ed installazione.

1.2 Struttura della documentazione

Per documentazioni complementari s'intendono tutte le istruzioni che descrivono l'installazione, il comando, la manutenzione e la riparazione della macchina, nonché le istruzioni di tutti gli accessori utilizzati.

Per l'utente:

– Comic Card (guida rapida)
– Istruzioni per l'uso

Per tecnici specializzati o servizio assistenza HOBART:

– Istruzioni per l'installazione
– Schema di posizionamento
– Schema elettrico
– Service Manual
– Service Software Manual
– Lista ricerca guasti
– Schema di manutenzione
– Catalogo parti di ricambio

1.3 Convenzioni grafiche

1.3.1 Simboli utilizzati

Simbolo	Significato
	Avvertenza di pericolo per tensione elettrica

Simbolo	Significato
	Avvertenza di pericolo di esplosione
	Avvertenza di pericolo di schiacciamento
	Avvertenza di pericolo di trascinamento
	Avvertenza di pericolo per sostanze dannose
	Avvertenza di pericolo di taglio alle mani
	Avvertenza di pericolo di scivolamento
	Avvertenza per la presenza di un punto di pericolo
	Informazioni e suggerimenti utili supplementari

1.3.2 Rappresentazioni nel testo

Rappresentazione	Significato
NOTA	Nota importante per l'utilizzo della macchina; non è un avvertimento
►	Azione
↳	Risultato
–	Elenco 1° livello
•	Elenco 2° livello

2 Indicazioni e norme di sicurezza

2.1 Indicazioni di sicurezza e avvertimenti

► Durante il comando della macchina, attenersi alle indicazioni generali di sicurezza e agli avvertimenti anteposti ad ogni azione.

2.1.1 Livelli di pericolo

Il livello di pericolo fa parte dell'indicazione di sicurezza ed è caratterizzato da una parola chiave. Le possibili conseguenze si differenziano dalla scelta della parola chiave.

⚠ PERICOLO	pericolo imminente: **causa gravi** lesioni personali o il decesso
⚠ AVVERTENZA	situazione potenzialmente pericolosa: **può** causare **gravi** lesioni personali o il decesso
⚠ ATTENZIONE	situazione potenzialmente pericolosa: **può** causare **lievi** lesioni personali
AVVISO	situazione potenzialmente dannosa: **può** causare **danni** al prodotto o ad altri beni materiali

2.1.2 Struttura degli avvertimenti

Gli avvertimenti sono rappresentati con un segnale di avvertimento, la parola chiave e il colore di sicurezza specifico.

⚠ **ATTENZIONE**

Tipo e fonte del pericolo

Spiegazione del tipo e della fonte di pericolo

► Misure precauzionali contro il pericolo

► eventuali misure precauzionali supplementari contro il pericolo

2.2 Indicazioni di sicurezza fondamentali

2.2.1 Sicurezza del prodotto

La macchina è conforme agli standard tecnici all'avanguardia e alle regole tecniche di sicurezza generalmente riconosciute. Tuttavia, possono insorgere dei pericoli.

Utilizzare la macchina solo se perfettamente integra e nell'osser-

vanza delle istruzioni d'uso.

Qualsiasi modifica o trasformazione del prodotto è riservata al personale tecnico autorizzato da HOBART. L'impostazione dei parametri è protetta da password.

2.2.2 Qualifica del personale

► Osservare le norme sulla sicurezza del lavoro. Indossare dispositivi di protezione individuale.

► Leggere attentamente il manuale di installazione e di istruzioni prima dell'uso.

Attività	Gruppo utenti	Qualifica/Formazione
Installazione	Personale specializzato	Elettricista autorizzato (tecnico elettricista o persona con formazione tecnica equivalente)
	Apprendisti	solo con supervisione e verifica adeguate
Messa in funzione	Personale specializzato	Elettricista autorizzato (tecnico elettricista o persona con formazione tecnica equivalente)
	Apprendisti	solo con supervisione e verifica adeguate
Lavori sull'impianto elettrico	Personale specializzato	Elettroinstallatore
Uso	Profani	Istruzioni del gestore sulla base delle istruzioni d'uso, informazioni sui pericoli
	Persone disabili	Istruzioni del gestore sulla base delle istruzioni d'uso, informazioni sui pericoli
	Ragazzi di età superiore a 16 anni	Istruzioni del gestore sulla base delle istruzioni d'uso, informazioni sui pericoli, solo con supervisione
	Ragazzi di età inferiore a 16 anni	non consentito
Manutenzione, riparazione	Personale specializzato	Assistenza Hobart o tecnici del servizio clienti autorizzati da Hobart
	Apprendisti	solo con supervisione e verifica adeguate

2.2.3 Pericoli specifici del prodotto

Evitare il pericolo d'urto e di schiacciamento di parti del corpo:

► Durante lo stoccaggio, il sollevamento o il trasporto, attenersi alle istruzioni riportate sulla confezione.

► Trasporto consentito solo a personale autorizzato e qualificato.

► Montaggio della macchina, montaggio dei moduli, trascinamento del nastro di trasporto e collegamento dei tubi di aspirazione dell'aria esclusivamente ad opera del personale specializzato autorizzato.

► Il personale di servizio deve indossare l'abbigliamento idoneo.

► Non intervenire durante il funzionamento del nastro di trasporto.

► Durante la pulizia della macchina, rimuovere con attenzione i bracci di lavaggio.

Evitare pericoli di taglio per le parti del corpo:

► Durante la rimozione di nastri di imballaggio, lo sballamento e il montaggio dei moduli, nonché la rimozione del nastro di trasporto indossare dispositivi di protezione individuali.

► Il collegamento dei tubi di aria di scarico e la regolazione del sistema d'aria di scarico devono essere eseguiti solo da personale specializzato autorizzato.

► Durante la pulizia della macchina indossare guanti di sicurezza.

► La pulizia del condensatore dell'aria di scarico deve essere eseguita solo da personale autorizzato.

Evitare il pericolo di esplosione:

► non installare la macchina in un luogo a rischio di esplosione.

Evitare la scossa elettrica:

► non far scorrere l'acqua sui componenti sotto tensione.

– Assicurarsi che la macchina venga immagazzinata correttamente (vedere Danni da gelo, paragrafo *2.3*).

– Non spruzzare la macchina dall'esterno con getti d'acuqa o idropulitice.

► Affidare al personale specializzato l'allacciamento alla rete di alimentazione.

► Il primo riempimento del boiler e del boiler completo, nonché la verifica dei motori devono essere eseguite da personale specializzato e in conformità alle istruzioni per l'uso.

► La sostituzione di parti usurate o difettose deve essere eseguita solamente da personale specializzato autorizzato.

Evitare il pericolo d'incendio:

► non far scorrere l'acqua sui componenti sotto tensione.

– Assicurarsi che la macchina venga immagazzinata correttamente (vedere Danni da gelo, paragrafo *2.3*).

– Non spruzzare la macchina dall'esterno con getti d'acuqa o idropulitice.

► Affidare al personale specializzato l'allacciamento alla rete di alimentazione.

► Affidare al personale specializzato tutti gli interventi di modifica, riparazione e manutenzione della macchina.

Evitare fenomeni di ustioni chimiche, sensibilizzazione della pelle e intossicazione:

► durante l'uso di sostanze chimiche, indossare i disositivi di protezione personale (guanti, occhiali e indumenti protettivi).

► Utilizzare solo prodotti chimici idonei. Osservare le indicazioni del produttore.

► Non aprire lo sportello durante il funzionamento.

► Staccare la macchina dalla rete elettrica prima degli interventi di pulizia.

Evitare ustioni e scottature (della mano):

► durante il collegamento al sistema di tubi per il vapore indossare guanti di sicurezza.

► Non aprire lo sportello durante il funzionamento.

► Staccare la macchina dalla rete elettrica prima degli interventi di pulizia.

► Durante la pulizia che prevede il contatto di parti con superficie calda (resistenza termica, scambiatori di calore) indossare equipaggiamento di protezione (guanti, abbigliamento di protezione).

Evitare il pericolo di caduta:

► durante il collegamento dei tubi dell'aria di scarico non posizionarsi sulla parte superiore della macchina.

Evitare il pericolo di scivolamento:

✓ Sul pavimento davanti alla macchina si può formare dell'umidità.

► Prevedere un rivestimento del pavimento adatto a prevenire il pericolo di scivolamento in caso di umidità.

Presenza di residui sulle stoviglie, standard igienici non rispettati.

► Gli standard igienici previsti dalla normativa nazionale in materia devono essere rispettati e/o dimostrati.

2.2.4 Ulteriori pericoli

Gli eventuali ulteriori pericoli legati ai mezzi d'esercizio utilizzati sono illustrati nelle schede tecniche di sicurezza fornite in allegato. Le postazioni di lavoro devono essere opportunamente contrassegnate.

2.3 Danni materiali

Evitare i danni da gelo:

✓ Le temperature inferiori a 0°C durante il trasporto/ l'immagazzinaggio limitano il funzionamento della macchina.

► Prima dell'installazione, immagazzinare la macchina per 24 ore a temperatura ambiente (min. 15°C).

Evitare i danni legati all'acqua:

► L'impostazione dei parametri è protetta tramite password ed è riservata solo al personale autorizzato del servizio assistenza. Rispettare la documentazione.

► Non utilizzare la macchina senza sorveglianza.

► Al termine del funzionamento, chiudere le valvole di arresto in dotazione.

Evitare l’inquinamento ambientale:

► Smaltire la macchina in modo corretto e nel rispetto dell’ambiente (vedi paragrafo *11*)

3 Descrizione del prodotto

3.1 Vista complessiva ed elementi

Esempio: modello SADL

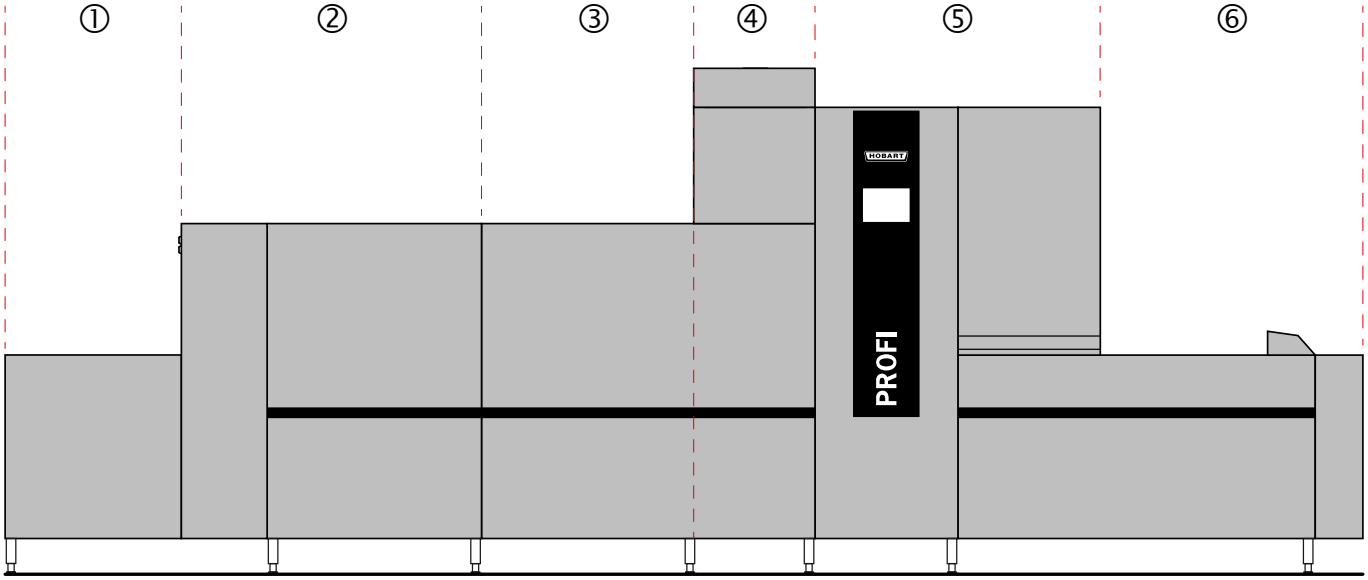

① Alimentazione
② Prelavaggio
③ Lavaggio
④ Risciacquo
⑤ Asciugatura
⑥ Uscita

3.1.1 Disposizione delle tendine

La rappresentazione si riferisce al senso di marcia sinistra/destra. Con il senso di marcia sinistra/destra, la disposizione delle tendine è laterale.

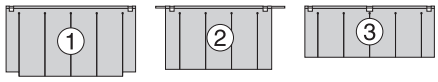

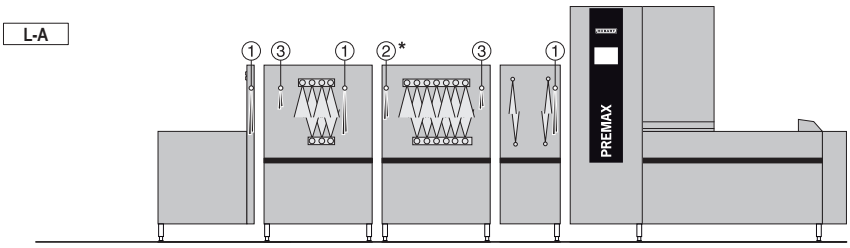

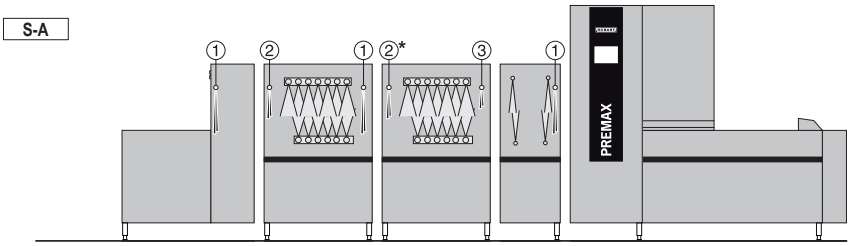

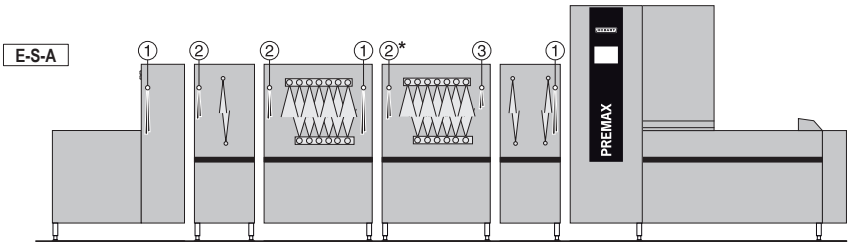

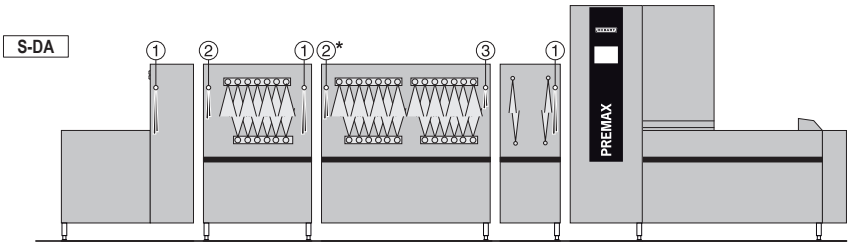

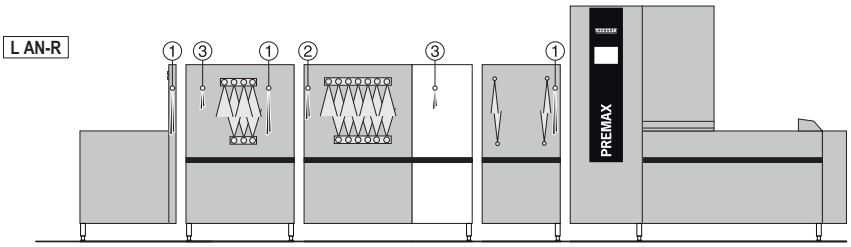

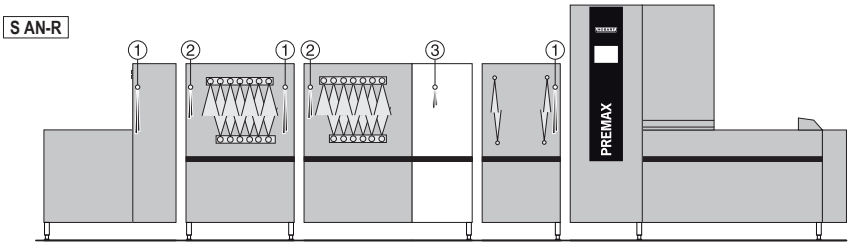

3.2 Scopo di utilizzo

La macchina è un mezzo di lavoro tecnico destinato esclusivamente al lavaggio delle stoviglie.

La macchina è destinata esclusivamente al lavaggio di stoviglie (porcellana, vetro, ceramica, materiali plastici resistenti a temperature elevate, acciaio o simili) nel settore alimentare.

La macchina non è adatta al lavaggio di:

– Contenitori a contatto con sostanze non alimentari come posacenere, candelabri, apparecchi elettrici e così via.
– Esseri viventi o prodotti tessili
– Prodotti alimentari destinati al consumo

3.3 Conformità

Vedere la dichiarazione di conformità CE a parte.

3.4 Marcatura

La targhetta è applicata sul quadro di comando e riporta le seguenti informazioni: modello, numero matricola, data di produzione, paese di produzione, tensione, potenza allacciata, numero design e marchio CE.

3.5 Dati tecnici

Vedere lo schema di posizionamento separato.

Emissione rumori:

Valore di emissione riferito alla postazione di lavoro: 73 dB (A).

3.6 Temperature di esercizio

Vasca di prelavaggio	45–55°C
Vasca di lavaggio principale	63–67°C
Risciacquo pompa	70–80°C
Risciacquo con acqua pulita	62–65°C

4 Elementi di comando

4.1 Interuttore generale e tasti

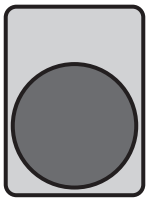	**Pulsante di arresto di emergenza** Dopo lo spegnimento completo la macchina non è isolata elettricamente. Deve essere sbloccato durante il funzionamento.
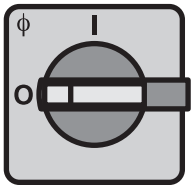	**Interruttore generale** Durante il funzionamento deve essere in posizione I, durante i lavori di riparazione e manutenzione sulla posizione 0.
	Pulsante TRASPORTO INSERITO all’alimentazione (opzione) Attiva il nastro di trasporto della macchina. Il lavaggio inizia automaticamente.
	Pulsante TRASPORTO DISATTIVATO all’alimentazione (opzione) Disattiva il trasporto e il lavaggio.

4.2 Quadro di comando

4.2.1 Schermata iniziale

Il pannello di comando Protronic XL è un display touchscreen a colori da 7". La selezione di tutte le funzioni avviene su questo pannello di comando. La rappresentazione (ad es. di temperature, simboli) è a solo titolo esemplificativo e può divergere a seconda del modello o dell'equipaggiamento installato. Il processo di avvio dell'unità di comando può richiedere del tempo. Ciò è normale e non è riconducibile ad un'anomalia.

	Denominazione	Funzione
①	Tasto MACCHINA ON	Premendo questo tasto si accende la macchina.
②	Tasto MENU PRINCIPALE	Premendo questo pulsante si accede al menu principale (vedi il paragrafo *4.5.2*).
③	Indicazione	Data e ora
④	Indicazione	Denominazione di macchina e matricola

4.2.2 Schermata principale

Nella rappresentazione della macchina vengono visualizzate le informazioni relative ai programmi selezionati e agli stati di esercizio mediante simboli e testi. In caso di anomalie i colori dei simboli e della cornice della schermata cambiano.

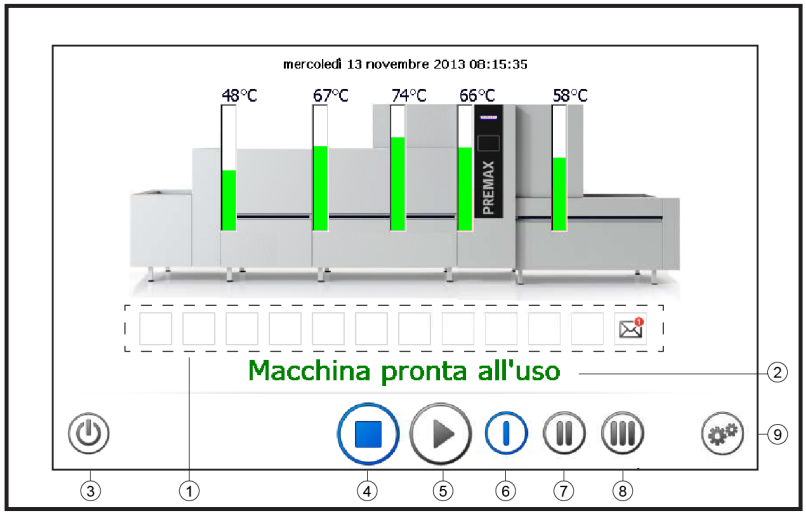

	Denominazione	Funzione
①	Visualizzazione di simboli	Indica l'attuale impostazione e le informazioni relative allo stato di esercizio della macchina mediante i simboli delle funzioni (vedi il paragrafo *4.5.1*).
②	Visualizzazione di informazioni	Indica l'attuale stato di esercizio come testo.
③	Tasto MACCHINA OFF	Premendo questo tasto la macchina viene disinserita. Premere 5 secondi: la lavastoviglie viene svuotata completamente e infine disattivata.
④	Tasto trasporto OFF	Premendo questo tasto il trasporto viene disinserito.
⑤	Tasto trasporto ON	Premendo questo tasto il trasporto viene inserito. Viene avviato il lavaggio, il risciacquo e l'essiccazione. Il tasto indica inoltre lo stato operativo attuale con colori diversi (vedi il paragrafo *4.3* e il paragrafo *4.4*)
⑥	Tasto velocità 1	Premendo questo tasto viene selezionata la velocità di trasporto 1.
⑦	Tasto velocità 2	Premendo questo tasto viene selezionata la velocità di trasporto 2.
⑧	Tasto velocità 3	Premendo questo tasto viene selezionata la velocità di trasporto 3.
⑨	Tasto MENU PRINCIPALE	Premendo questo pulsante si accede al menu principale (Vedi il paragrafo *4.5.2*).

4.2.3 Schermata menu principale

Nel menu principale possono essere selezionate le funzioni della macchina, così come i dati di funzionamento, le segnalazioni di guasto e i messaggi informativi.

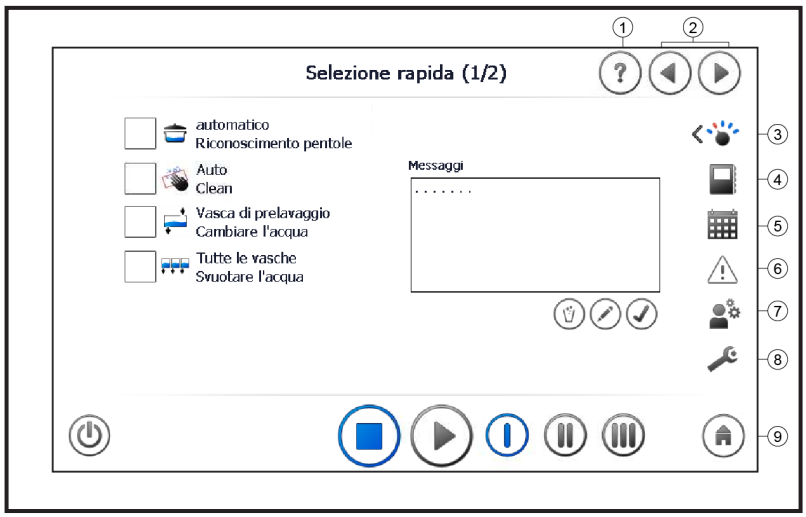

	Denominazione	Funzione
①	Help	Visualizza l'help del menu
②	Avanti/Indietro	Sfogliare il menu
③	Menu di selezione rapida	Selezione delle funzioni della macchina
④	Dati di funzionamento	Immissione e visualizzazione dei dati di funzionamento
⑤	Start automatico	Immissione dello start automatico e delle impostazioni tempo
⑥	Guasto	Visualizzazione delle segnalazioni di guasto e dei messaggi informativi
⑦	Menu utente	Consente di accedere al menu utente, login necessario
⑧	Assistenza	Solo per il personale autorizzato dell'assistenza, login necessario
⑨	Home	Per tornare alla schermata principale

4.3 Stati operativi

Sul display del pannello di comando, i tasti funzione indicano con diversi colori lo stato di esercizio attuale.

	Colore	Significato
	Grigio disattivato	Non disponibile
	Grigio attivato	Non attivo
	Blu	Attivo
	Giallo	Errore lieve
	Rosso	Errore grave

4.4 Visualizzazione guasti e informazioni

I guasti vengono visualizzati sul display del pannello di comando. Le informazioni possono essere visualizzate nel menu principale.

	Guasto: errore grave – La cornice del campo di visualizzazione e i simboli sono **rossi**. – Nel display simboli compare il simbolo Attenzione: il punto interrogativo è **rosso**. – Nel display informazioni compare il testo: **Guasto!** – Per possibili guasti, vedi il paragrafo *9.2*
	Guasto: errore lieve – La cornice del campo di visualizzazione e i simboli sono **gialli**. – Nel display simboli compare il simbolo Attenzione: il punto interrogativo è **giallo**. – Nel display informazioni compare il testo: **Guasto!** – Per le possibili note, vedi il paragrafo *9.2*
	Informazioni – I messaggi informativi possono essere visualizzati solo nel menu principale. – Simbolo Attenzione: il punto interrogativo è **blu**. – Per le possibili note, vedi il paragrafo *9.2*

4.5 Sintesi dei simboli del display

4.5.1 Simboli funzione

Nel display simboli viene raffigurata l'attuale impostazione e le informazioni relative al ciclo di funzionamento della macchina.

Simbolo	Funzione
	Tutti i serbatoi: scaricare l'acqua
	La macchina è in fase di riempimento
	Porte/rivestimento aperto
	Start automatico attivato
	Guasto: errore lieve, errore grave, informazione
	Ciclo pentole: automatico
	Ciclo bicchieri attivato (opzione)
	Ciclo posate attivato (opzione)
	Controllo igienico attivo
	AUTO-CLEAN in funzionamento
	Funzionamento d'emergenza attivato
	Nuovo messaggio disponibile

4.5.2 Simboli del menu

Nel menu principale possono essere selezionate le funzioni della macchina, così come i dati di funzionamento, le segnalazioni di guasto e i messaggi informativi.

Simbolo	Funzione
	Visualizza l’help del menu
	Per sfogliare il menu avanti e indietro
	Menu di selezione rapida: selezione delle funzioni della macchina
	Immissione e visualizzazione dei dati di funzionamento
	Immissione dello start automatico e delle impostazioni tempo
	Guasto
	Consente di accedere al menu utente, login necessario
	Solo per il personale autorizzato dell’assistenza
	Home: torna alla schermata iniziale
	Cancellare il messaggio
	Scrivere il messaggio
	Confermare l’impostazione

4.6 Prospetto generale del display informazioni

L'attuale modo operativo è visualizzato nella riga delle informazioni. Possibili informazioni sono:

Testo	Significato
CONTROLLO DEL SISTEMA in corso	Dopo aver acceso la lavastoviglie viene eseguito il controllo dei rispettivi componenti in base alle opzioni disponibili nella macchina: – Funzionamento della valvola di scarico – Funzionamento del riscaldamento – Funzionamento della pompa
La macchina è in fase di riempimento, attendere!	Processo di riempimento prima del consenso al funzionamento.
La macchina è in fase di riscaldamento, attendere!	Processo di riscaldamento prima del consenso al funzionamento.
Macchina pronta all'uso	La macchina è stata riempita, le temperature di esercizio sono state raggiunte e non vi sono guasti o errori.
Nastro di trasporto funzionante	La macchina è pronta all'uso e il nastro di trasporto è inserito. In base al tipo di funzionamento (Autotimer) il lavaggio si avvia automaticamente dopo l'ingresso degli oggetti da lavare nella macchin o simultaneamente a nastro di trasporto ON.
Lavaggio attivato	In base al tipo di funzionamento (Autotimer) il lavaggio si avvia automaticamente dopo l'ingresso degli oggetti da lavare nella macchin o simultaneamente a nastro di trasporto ON. Con autotimer **attivo** il lavaggio viene inserito mediante il sensore sull'alimentazione della macchina Trasporto e lavaggio attivati
Porta o rivestimento aperto	Una o più porte sono aperte. Rivestimento su alimentazione o scarico aperto.
Interruttore finale di trasporto azionato	All'uscita della macchina a nastro si trova un finecorsa che si attiva in caso di mancato prelievo degli oggetti da lavare. Questo finecorsa disinserisce il nastro di trasporto. Il motore si riavvia autonomamente dopo il prelievo degli oggetti di lavare.
Guasto!	È presente uno o più guasti. Selezionando il messaggio di testo si accede automaticamente al menu delle segnalazioni di guasto.
Filtro in …….. mancante	La visualizzazione informa su filtri mancanti o posizionati scorrettamente nelle vasche.
La macchina è in funzionamento di emergenza	Se non vengono raggiunte le temperature per il consenso al funzionamento, il nastro di trasporto non può essere avviato. Il cliente può eseguire il lavaggio sotto la propria responsabilità al mancato raggiungimento del consenso al funzionamento attivando il funzionamento d'emergenza. Il funzionamento d'emergenza viene disattivato spegnendo la macchina.
Entro …. ore scadenza manutenzione	La visualizzazione informa sul tempo che manca alla scadenza del successivo intervallo di manutenzione.
Manutenzione necessaria	Sono scadute le ore dell'intervallo di manutenzione, manutenzione necessaria.
Il prelavaggio viene riempito nuovamente	Svuotamento prelavaggio/prelavaggi e nuovo riempimento.

Testo	Significato
La macchina viene svuotata	La macchina viene svuotata completamente (questo messaggio può essere eventualmente visualizzato anche alla fine di AUTO-CLEAN).
AUTO-CLEAN in funzionamento	Il programma di pulizia AUTO-CLEAN è attivo.
Spegnere la macchina!	La macchina è stata svuotata e può essere spenta. AUTO-CLEAN viene eseguito e la macchina può essere spenta.

5 Installazione

5.1 Qualifica del personale

L'installazione è riservata esclusivamente al personale qualificato (vedere il paragrafo *2.2.2*).

5.2 Indicazioni di sicurezza speciali

AVVERTENZA

Pericolo di scossa elettrica, pericolo d'incendio

Io scorrimento dell'acqua (in seguito a danni da gelo o trabocco della macchina) sulle parti sotto tensione può causare lesioni da scossa elettrica o incendio.

- ► Non far scorrere l'acqua sui componenti sotto tensione.
- ► Assicurarsi che la macchina venga immagazzinata correttamente (vedere Danni da gelo, paragrafo *2.3*).
- ► Assicurarsi che l'acqua non trabocchi durante il riempimento.

AVVERTENZA

Pericolo di esplosione

Se la macchina viene installata in un luogo a rischio di esplosione, esiste il rischio di esplosione con conseguenti gravi lesioni per via di detriti volanti.

- ► non installare la macchina in un luogo a rischio di esplosione.

AVVISO

Danni da gelo

Le temperature inferiori a 0°C durante il trasporto/magazzinaggio causano problemi di funzionamento.

- ► Prima dell'installazione, immagazzinare la macchina per 24 ore a temperatura ambiente (min. 15°C).

5.3 Trasporto al luogo d'installazione

AVVERTENZA

Pericolo d'urto e di schiacciamento

Durante il sollevamento e il trasporto, esiste il pericolo che la macchina si ribalti o cada, causando gravi lesioni.

- ► Durante lo stoccaggio, il sollevamento o il trasporto, attenersi alle istruzioni riportate sulla confezione.
- ► La macchina deve essere trasportata solo da personale autorizzato e qualificato.

- ► Trasportare possibilmente nella confezione sul pallet.
- ► Se si utilizza un carrello elevatore a forche, appoggiare la macchina su travi di legno.
- ► Utilizzare mezzi di trasporto idonei (carrello elevatore, gru ecc.).
- ► Spingere su rulli.
- ► Evitare danni al pavimento e alle porte.
- ► Evitare danni alla macchina.

5.4 Rimuovere l'imballaggio

ATTENZIONE

Pericolo di taglio

La rimozione dei nastri di imballaggio può causare lesioni da taglio. Nello sballamento di moduli, gli spigoli appuntiti delle parti di lamiera possono causare lesioni da taglio.

- ► Indossare dispositivi di protezione individuale.

- ► Tagliare i nastri di imballaggio.
- ► Rimuovere il cartone.
- ► Rimuovere il pallet.
- ► Rimuovere dalla macchina il materiale d'imballaggio e gli accessori.
- ► Controllare la presenza di eventuali danni di trasporto.

5.5 Installazione della macchina

ATTENZIONE

Pericolo di schiacciamento

Nel depositare la macchina è possibile schiacciare parti del corpo.

► Far posizionare la macchina solo da personale specializzato autorizzato.

► Indossare guanti di sicurezza.

NOTA: se la macchina viene consegnata in singoli moduli, trasportare nel luogo di installazione dapprima le parti più grandi (vedere anche *5.6*).

► Montare la macchina secondo il piano di installazione.

► Rispettare la distanza dalla parete indicata nel piano di installazione.

► Regolare la macchina a 920 mm dall'altezza della superficie di deposito ruotando i piedini regolabili.

► Compensare i dislivelli del pavimento.

► Distribuire uniformemente il peso della macchina su tutti i piedini.

5.6 Assemblare i moduli

AVVERTENZA

Pericolo d'urto e di schiacciamento

Durante l'assemblaggio dei moduli è possibile che cadano parti di macchina sollevate e ciò può causare gravi lesioni.

► I moduli devono essere assemblati solo da personale specializzato.

► Indossare dispositivi di protezione individuale.

ATTENZIONE

Pericolo di taglio

Durante l'assemblaggio dei moduli gli spigoli appuntiti delle parti di lamiera possono causare lesioni da taglio.

► I moduli devono essere assemblati solo da personale specializzato.

► Indossare guanti di sicurezza.

► Rimuovere gli abiti.

Apporre un nastro di tenuta.

✓ Se è presente una vecchia guarnizione, rimuoverla.

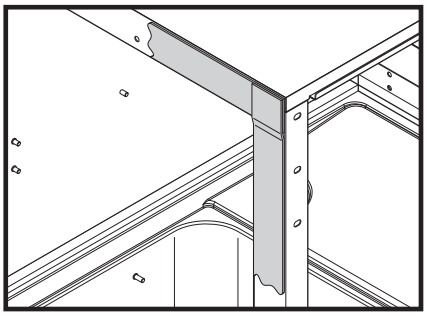

► Applicare un nastro di tenuta n° 168 834-14 tutt'intorno una delle due superfici d'urto.

► Far combaciare gli estremi del nastro negli angoli.

Accostare i moduli:

► pareggiare l'altezza (vedere *5.5*).

► Collegare i moduli l'uno all'altro (utilizzare viti in dotazione SK M6 x 12, rondelle, rosette elastiche e dadi).

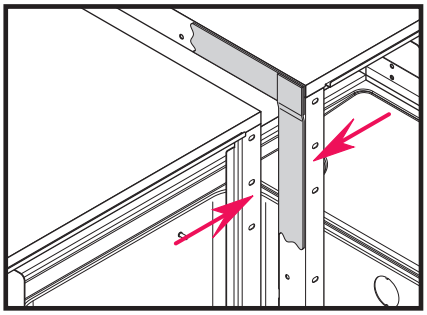

► Tagliare il nastro di tenuta eccedente con un coltello.

► Collegare i tubi di scarico.

Collegare le vasche di lavaggio:

Montare gli sfioratori.:

► Applicare l'anello di tenuta (A) sui manicotti di troppopieno (B).

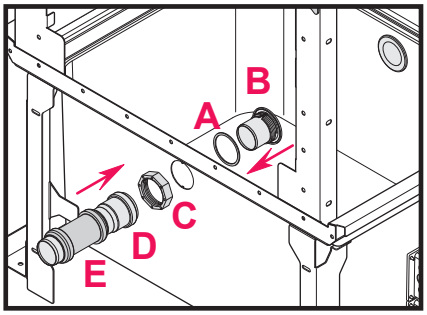

► Infilare i manicotti di troppopieno (B) dalla parte interna del serbatoio attraverso i fori eseguiti in precedenza e serrarli con dadi (C).

► Introdurre i manicotti (E) mediante il tubo (D). Infilare il tubo sul manicotto (B) e collegarlo con i manicotti di troppopieno alla vasca di lavaggio posta sopra.

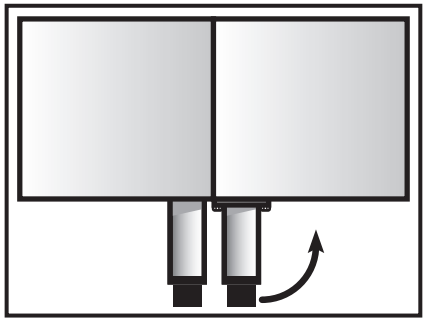

Rimuovere i piedini di trasporto (se disponibili):

► svitarli e riconsegnarli alla sede HOBART.

5.7 Collegare all'elettricità

NOTA: rispettare lo schema elettrico e le etichettature delle tubazioni e delle cassette terminali.

► Srotolare il fascio di cavi e condurre il cavo attraverso la canalina.

► Avvitare le tubazioni ai morsetti dell'alimentazione elettrica.

5.8 Introdurre il nastro trasportatore

⚠ ATTENZIONE

Pericolo di taglio o di schiacciamento

Nell'introdurre il nastro di trasporto le parti rotanti possono causare lesioni da taglio o da schiacciamento.

► Il nastro di trasporto può essere manovrato solo da personale specializzato autorizzato.

► Indossare dispositivi di protezione individuale.

► Il nastro deve essere applicato a mano. L'utilizzo del funzionamento a nastro non è consentito.

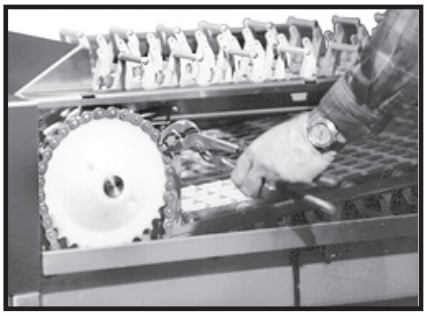

► Rimuovere la catena tra l'asse del nastro e il motore di azionamento (estremità della macchina).

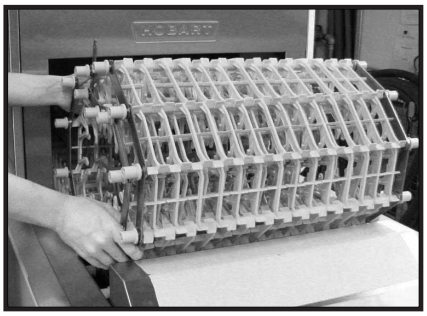

► Posizionare i rulli del nastro di trasporto sullo scarico della macchina.

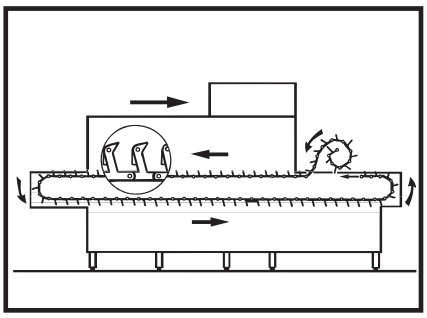

► Far passare i rulli dei nastri di trasporto in direzione dell'alimentazione della macchina.

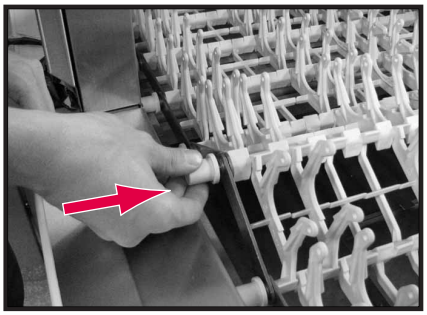

► Collegare le estremità del nastro con le barre del nastro.

► Inserire i rulli di scorrimento su entrambi i lati fino all'innesto.

Il nastro di trasporto qui raffigurato non deve necessariamente rispecchiare il nastro di trasporto consegnato, dal momento che possono esserne utilizzati diversi tipi.

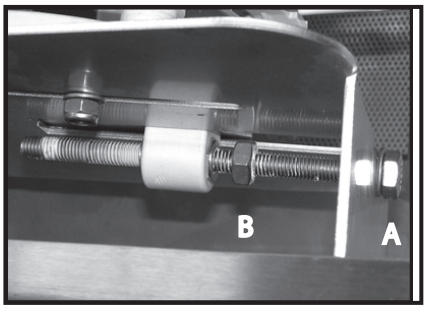

► Bloccare l'asse del nastro su entrambi i lati all'alimentazione e fermare le viti (A) con i dadi (B).

► Posizionare nuovamente la catena tra l'asse del nastro e il motore di azionamento.

5.9 Collegamento elettrico

AVVERTENZA

Pericolo di scossa elettrica

Un collegamento errato alla rete di distribuzione può causare pericolo di vita per scossa elettrica.

► Affidare al personale specializzato il collegamento della macchina alla rete di distribuzione.

NOTA: per garantire la sicurezza elettrica della macchina, deve essere collegato un circuito di protezione equipotenziale in modo conforme.Inoltre la macchina deve essere connessa di default al collegamento equipotenziale. La vite di collegamento prevista (⏚) si trova sul lato posteriore del quadro di comando accanto alla canalina dei cavi.

Nelle macchine guidate dal convertitore di frequenza e se si utilizza un interruttore automatico di corrente di dispersione (FI/RCD), quest'ultimo deve essere di tipo B (sensibile alla tensione universale).

Queste precauzioni di sicurezza di base nonché il corretto posizionamento dell'elettrodomestico devono essere verificate da un elettroinstallatore.

Hobart non si assume alcuna responsabilità per danni causati da un'installazione non corretta!Eventuali disposizioni di installazione vigenti a livello locale devono essere altresì rispettate!

Una valvola di intercettazione dovrebbe essere inserita a monte del cavo di alimentazione (interruttore principale o interruttore a spina accessibile).

L'alimentazione elettrica deve corrispondere ai dati della targhetta.

► Aprire il quadro di comando e rimuovere lo schema elettrico dallo sportello.

► Il fusibile e il cavo devono corrispondere alle indicazioni tecniche.

► Inserire il cavo di alimentazione di rete (H07-RN-F) attraverso la canalina dei cavi sulla parete posteriore del quadro di comando.

► Collegare i cavi alla morsettiera principale o all'interruttore principale (se integrato).

► Avvitare tutte le viti dei morsetti nel quadro di comando.

► Avvitare a tenuta la canalina passacavi.

5.10 Collegamento idrico

NOTA: La macchina deve operare con acqua potabile. In caso di acqua con una elevata percentuale di minerali si consiglia un impianto di demineralizzazione.

► Collegare i tubi di alimentazione e scarico dell'acqua in conformità allo schema di collegamento.

Il filtro e il dispositivo antiritorno sono di serie.

Durezza dell'acqua:

– Risciacquo con acqua pulita: max. 3 °d = 0,5 mmol/l; 80 – 120 µs/cm

– Riempimento serbatoio: max. 7 °d = 1,2 mmol/l. 150 – 400 µs/cm

Pressione idraulica:

– Risciacquo con acqua pulita: 1,5 – 6 bar con 500 l/h

– Riempimento del serbatoio: 1,5 – 6 bar

– Se la pressione idraulica è superiore a 6 bar, prevedere un riduttore di pressione.

Temperatura:

– Risciacquo con acqua pulita senza l'opzione CLIMATE: 50 – 60 °C;

– Risciacquo con acqua pulita con CLIMATE o CLIMATE PRO: 12 °C;

– Riempimento del serbatoio: 50 – 60 °C

► Collegare gli allacciamenti della macchina DN 20 (3/4") all'alimentazione idrica a muro.

► Valvole di bloccaggio previste di serie.

5.11 Collegamento allo scarico

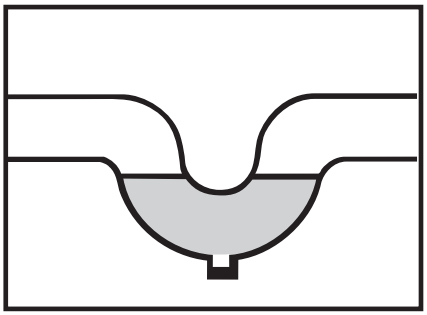

► Collegare lo scarico centrale DN 50 (tubo HT) con la rete di scarico dell'acqua a muro.

► Dotare lo scarico a terra dei dispositivi di pulizia di un sifone.

5.12 Collegare con il vapore o l'acqua calda.

NOTA: assicurarsi che i valori di pressione e temperatura del mezzo di riscaldamento indicati nel piano di installazione non vengano superati.

ATTENZIONE

Ustioni e scottature

Durante il collegamento, le tubazioni e le valvole calde possono causare ustioni. Può fuoriuscire vapore che può causare scottature.

- ► Prima del collegamento, bloccare l'alimentazione di vapore e assicurarla contro il "riavvio".
- ► Portare guanti di sicurezza.

5.12.1 Collegare i tubi.

Tutti i punti di collegamento sono dotati di serie delle necessarie valvole.

- ► I tubi di alimentazione e scarico vanno collegati in conformità allo schema di collegamento.
- ► Posizionare i collegamenti al vapore in modo tale che i tubi caldi non possono essere toccati direttamente.
- ► Posizionare i collegamenti al vapore in modo tale che non vi siano danni ad altri componenti della macchina.

5.12.2 Isolare i cavi

- ► Utilizzare materiale di isolamento resistente al calore e impermeabile.
- ► Utilizzare un rivestimento resistente agli urti.

5.12.3 Regolare la valvola di chiusura a mano

La valvola di chiusura a mano integrata può essere regolata per ridurre la portata del mezzo di riscaldamento. La regolazione corretta è particolarmente importante in caso di pressioni elevate.

AVVISO

Danni materiali

In caso di strozzatura insufficiente della valvola di chiusura a mano è possibile causare colpi d'ariete durante la chiusura dell'elettrovalvola.

In caso di strozzatura eccessiva della valvola di chiusura a mano è possibile causare un riscaldamento insufficiente.

► La regolazione deve essere eseguita solamente da un montatore autorizzato del servizio assistenza HOBART in caso di prima messa in funzione o per la modifica dell'impianto di serie.

Regolazione della valvola di chiusura a mano:

🛠 necessaria chiave speciale

► Aggiustare la sede della valvola in modo tale che con la valvola completamente aperta la temperatura nominale del boiler si mantenga durante il funzionamento continuo.

5.13 Collegare l'aria di scarico

NOTA: concordare tutte le misure con l'operatore specializzato competente. Rispettare le indicazioni riportate nello schema dei collegamenti.

⚠ ATTENZIONE

Pericolo di caduta

Durante il collegamento del tubo dell'aria di scarico, sostare sulla parte superiore della macchina implica un pericolo di caduta. La parte superiore della macchina potrebbe deformarsi o inclinarsi.

► Non sostare sulla parte superiore della macchina.

⚠ ATTENZIONE

Pericolo di taglio o di schiacciamento

Durante il collegamento dei tubi dell'aria di scarico, le parti rotanti possono causare lesioni da taglio o da schiacciamento.

► I tubi dell'aria di scarico possono essere collegati solo da personale specializzato autorizzato.

5.13.1 Collegare l'aria di scarico alla rete di scarico dell'aria

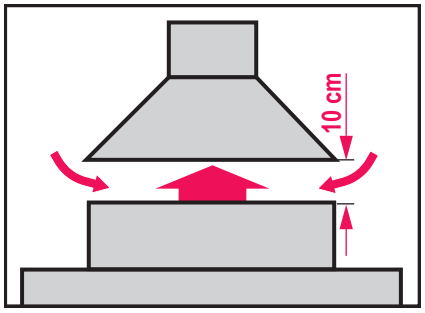

- ► Per evitare danni da corrosione, il canale dell'aria di scarico deve essere realizzato in plastica o CrNi.
- ► Il collegamento tra la macchina e il canale dell'aria di scarico a parete deve essere effettuato con distanza di scarica libera (circa 10 cm), utilizzare speciali adattatori di collegamento (disponibili come accessori).

- ► Prevedere ventilatori di aria di scarico nel corrispondente impianto. Il ventilatore integrato nella macchina non ha pressione.
- ► La quantità di aria da aspirare a parete deve essere maggiore di quella della macchina (vedere il piano di installazione).
- ► In caso di tubazioni verso l'aperto: provvedere all'isolamento e alette di protezione antigelo a chiusura indipendente.

Variante 1: Al sistema di aria di scarico a parete

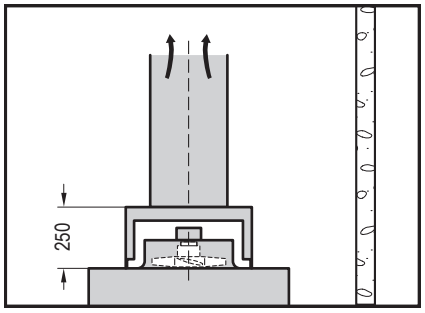

– Con cappa di scarico d'aria (consegnabile su richiesta da HOBART)

Collegare l'aria di scarico:

- ► Collegare al sistema d'aria di scarico a parete con una potenza corrispondente alle indicazioni del piano di installazione (vedere grafico).

Variante 2: Con tubo all'aperto

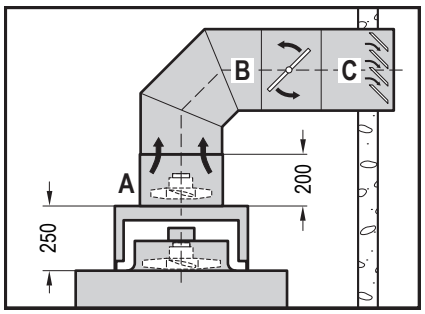

– Con cappa di scarico d'aria (consegnabile su richiesta da HOBART)

– Per il controllo del ventilatore d'aria di scarico esterno nel quadro di comando della macchina è presente un contatto a potenziale zero.

– Ventilatore aggiuntivo (A) integrato.

Collegare l'aria di scarico:

- ► Per evitare danni da corrosione, il canale dell'aria di scarico deve essere realizzato in plastica o CrNi.
- ► Inserire alette di protezione antigelo (B).
- ► Installare una barriera (C) all'uscita del tubo all'aperto.

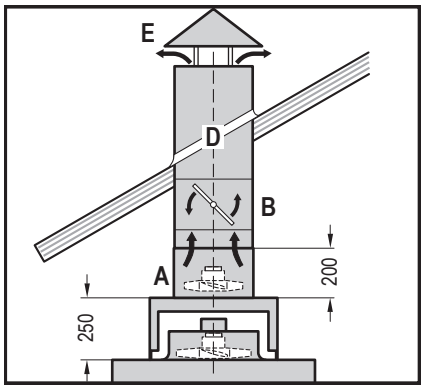

Variante 3: Mediante tubo verticale all'aperto

– Con cappa di scarico d'aria (consegnabile su richiesta da HOBART)
– Per il controllo del ventilatore d'aria di scarico esterno nel quadro di comando della macchina è presente un contatto a potenziale zero.
– Ventilatore aggiuntivo (A) integrato.

Collegare l'aria di scarico:

► Per evitare danni da corrosione, il canale dell'aria di scarico deve essere realizzato in plastica o CrNi.

► Inserire alette di protezione antigelo (B).

► Provvedere all'isolamento del tetto (D) sul tubo.

► Prevdere una copertura (E) all'uscita del tubo all'aperto.

5.13.2 Collegare l'aria di scarico con l'ambiente aperto

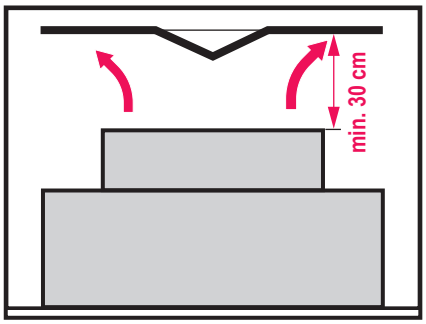

NOTA: possibile solo congiutnamente all'opzione CLIMATE PRO e a un'areazione sufficiente dell'ambiente.

AVVISO

Danni materiali

I vapori di sfiato che fuoriescono possono causare danni per formazione di condensa.

► Prestare attenzione affinché i vapopri di sfiato subito dopo la fuoriuscita del raccordo siano fatti turbinare con l'aria esterna.

5.13.3 Macchine con CLIMATE PRO

ATTENZIONE

Difficoltà di respirazione, infiammazione di occhi o cute

Durante il collegamento di CLIMATE PRO è possibile che fuoriesca il refrigerante R134a e causi lesioni.

► CLIMATE PRO deve essere collegato solo da personale specializzato autorizzato.

► Indossare dispositivi di protezione individuale (guanti di sicurezza, occhiali di protezione).

5.14 Collegare detergente e brillantante.

AVVERTENZA

Pericolo di scossa elettrica

Montaggio dei dosatori supplementari, contatto con parti sotto tensione (riscaldamento boiler, riscaldamento vasca, pompe) durante i lavori sotto tensione

► Affidare al personale tecnico il montaggio dei dosatori supplementari.

ATTENZIONE

Ustioni chimiche, sensibilizzazione della pelle e intossicazione

L'uso di prodotti chimici inadeguati può causare lesioni personali.

► Utilizzare esclusivamente detergenti e brillantanti commerciali (per uso industriale).

► Osservare le istruzioni d'uso e le indicazioni di sicurezza del produttore.

AVVISO

Danni materiali

Se il serbatoio di dosaggio viene montato direttamente sulla macchina, il rivestimento isolato potrebbe essere danneggiato.

► I serbatoi di detergente e brillantante, nonché l'unità di controllo non devono essere fissati direttamente alla macchina.

I dosatori e la relativa unità di controllo vengono generalmente consegnati dal fornitore e montati correttamente.

NOTA: osservare le istruzioni di installazioni separate.

Montare i dosatori e le relative unità di controllo:

► I dosatori, i serbatoio ausiliari e i quadri di comando devono essere posizionati in modo tale da essere facilmente raggiungibili, facili da manutenere e da non ostacolare il funzionamento.

I morsetti all'alimentazione elettrica (230 V~) dei dispositivi si trocano nell'armadio elettrico (vedere il piano di installazione).

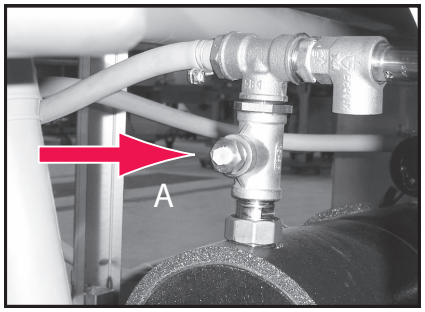

► Collegare il brillantante dallo scaldaacque istantaneo (A) al tubo dell'acqua di lavaggio (R 1/8" interno).

6 Prima messa in funzione

6.1 Qualifica del personale

La prima messa in funzione è riservata esclusivamente al personale qualificato (vedere il paragrafo *2.2.2*).

6.2 Indicazioni di sicurezza speciali

NOTA: prima della messa in funzione della macchina è necessario eseguire i relativi controlli elettrici di sicurezza in base alle normative vigenti a livello locale!

AVVERTENZA

Pericolo di scossa elettrica

Durante il primo riempimento del boiler e del boiler completo, nonché alla verifica dei motori, il contatto con parti dotate di tensione può causare gravi lesioni per scossa elettrica.

► Tali attività devono essere eseguite solamente da personale specializzato autorizzato e in conformità alle istruzioni per l'uso.

6.3 Preparazione della macchina

► Disattivare l'interruttore generale.

► Aprire le valvole di chiusura a parete.

► Assicurarsi che i serbatoi di detergente e brillantante siano riempiti.

► Aprire l'armadio elettrico e attivare tutti gli interruttori automatici e i commutatori di sicurezza presenti.

NOTA: In caso di scaldaacqua istantaneo alimentato elettricamente e boiler completo separato (opzione) gli interruttori di sicurezza sigillati (vedi piano di installazione) devono essere disattivati.

► Chiudere gli sportelli di ispezione.

► Tirare il pulsante di arresto di emergenza.

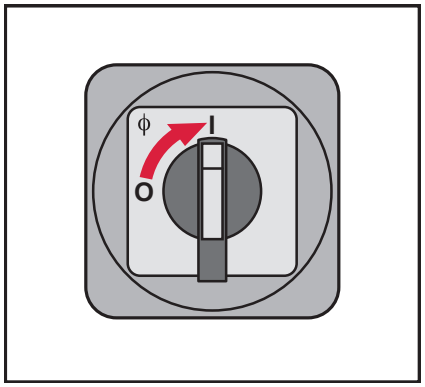

► Attivare l'interruttore principale.

↳ La schermata iniziale viene visualizzata.

► Attivare l'aspirazione dei vapori di sfiato.

► Premere il pulsante MACCHINA ON.

↳ Il display visualizza la schermata iniziale.

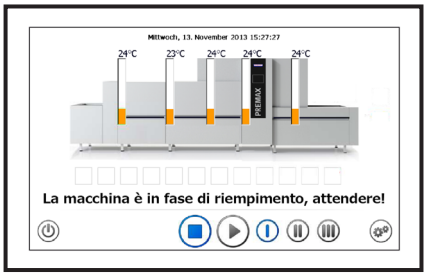

6.4 Riempire il boiler

6.4.1 Riempire il boiler per risciacquo con acqua pulita

Non appena nel boiler è presente pressione e l'acqua fuoriesce dagli ugelli dei bracci dell'acqua pulita, eseguire i seguenti passaggi.

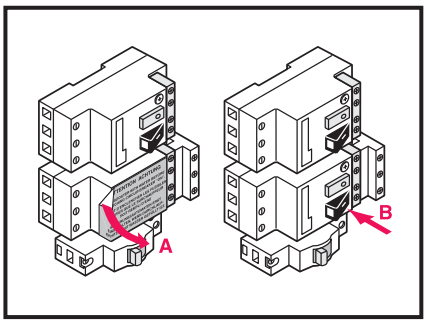

Riempire il boiler nella macchina riscaldata elettricamente:

► Togliere il sigillo (A).

► Attivare l'interruttore di protezione (B).

Riempire il boiler nella macchina riscaldata a vapore o acqua calda:

► Aprire le valvole dell'acqua calda o del vapore.

► Chiudere il quadro di comando.

6.4.2 Riempire il boiler completo separato (opzione)

► Premere il pulsante MENU PRINCIPALE.

↳ Il display visualizza la schermata menu principale.

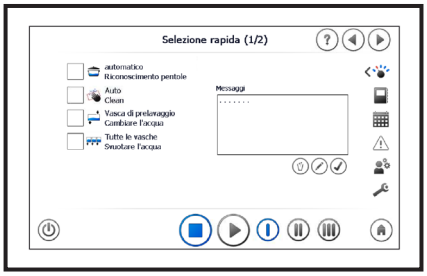

► Premere il tasto di SERVIZIO.

↳ Il apre il menu Servizio.

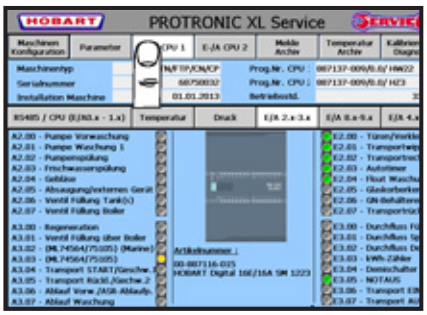

► Selezionare **I/O CPU1**.

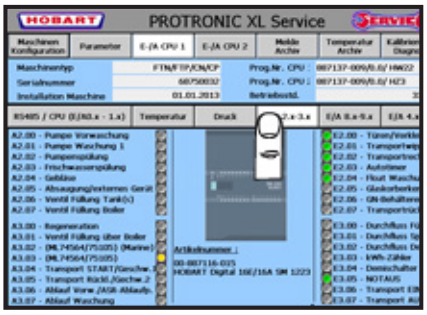

► Selezionare **I/O 2.x-3.x**.

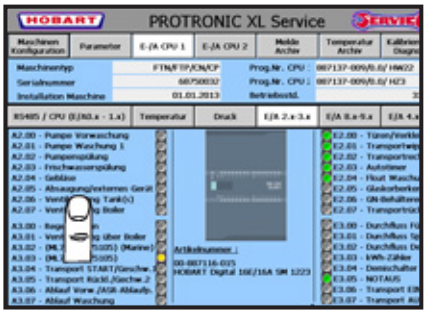

► Sfiorare l'area della finestra a sinistra.

↳ Compare un menu a discesa.

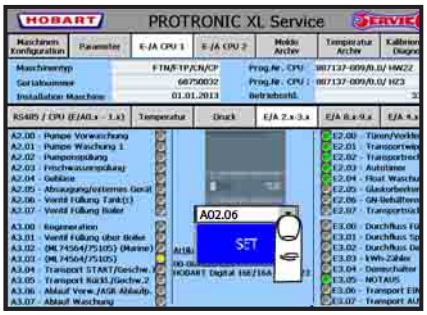

► Selezionare **A02.06**.

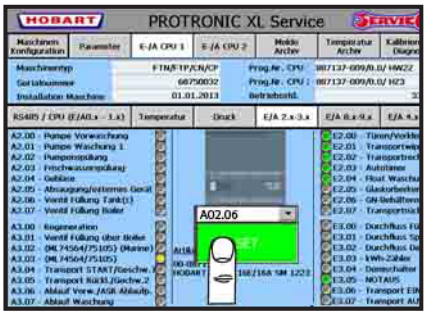

► Tenere premuto il tasto SET per circa 2 minuti fin quando non si sente l'acqua fluire nella vasca di lavaggio.

► Per uscire dal menu, premere il tasto FINE.

Riempire il boiler nella macchina riscaldata elettricamente:

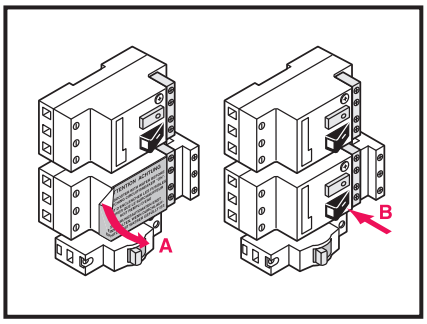

► Togliere il sigillo (A).

► Attivare l'interruttore di protezione (B).

Riempire il boiler nella macchina riscaldata a vapore o acqua calda:

► Aprire le valvole dell'acqua calda o del vapore.

► Chiudere il quadro di comando.

6.5 Eseguire le verifiche

► Disattivare l'interruttore generale.

► Rimuovere tutti i rivestimenti.

► Attivare l'interruttore principale.

► Attivare la macchina, vedi il paragrafo *7.4.2*.

Controllare le funzioni di sicurezza:

► Verificare l'ARRESTO DI EMERGENZA.

► Verificare l'interruttore finale di trasporto.

► Verificare il blocco del trasporto in conformità al protocollo di installazione 3.1.

Controllare il senso di rotazione dei motori (vedi freccia del senso di rotazione):

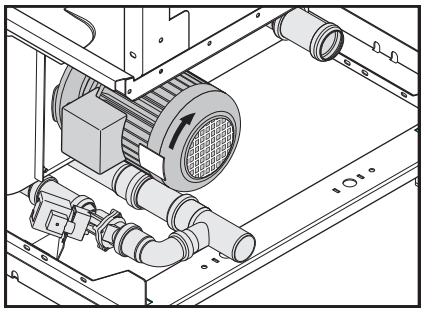

► Verificare il motore di azionamento.

► Verificare le pompe.

► Verificare l'asciugatura (se presente).

► Verificare l'aspirazione.

In caso di perdite aspirare e rimuovere:

► Controllare i tubi dell'acqua di scarico.

► Verificare le tubazioni di riscaldamento.

► Verificare i tubi dell'acqua.

► Verificare il corpo macchina.

► Verificare il fondo del serbatoio.

► Verificare l'impianto d'aspirazione.

► Riposizionare tutti i rivestimenti.

6.6 Regolazione prodotti chimici

ATTENZIONE

Ustioni chimiche, sensibilizzazione della pelle e intossicazione

L'uso di prodotti chimici inadeguati può causare lesioni personali.

- ► Utilizzare esclusivamente detergenti e brillantanti commerciali (per uso industriale).
- ► Osservare le istruzioni d'uso e le indicazioni di sicurezza del produttore.

AVVERTENZA

Ustioni chimiche, sensibilizzazione della pelle e intossicazione

Eventuali errori nel primo riempimento dei contenitori e/o tubi per prodotti chimici con detergente e/o brillantante possono causare gravi lesioni personali.

- ► Durante l'uso di sostanze chimiche, indossare l'equipaggiamento di protezione personale (guanti, occhiali e indumenti protettivi).

La regolazione del detergente e del brillantante è definita dla fornitore di prodotti chimici.

6.7 Impostare l'autotimer

L'autotimer viene impostato in fabbrica. I tempi di ritardo possono essere modificati solamente dal personale di assistenza autorizzato.

6.8 Impostazione della messa in servizio automatica

Il tecnico dell'assistenza esegue l'impostazione dell'ora e del tempo di accensione durante l'installazione della macchina.

Modifiche del tempo di accensione, vedi Menu principale paragrafo *8.4*.

6.9 Impostare il sistema d’aria di scarico

ATTENZIONE

Pericolo di taglio

Durante la regolazione del sistema di aria di scarico gli spigoli appuntiti delle parti in lamiera possono causare lesioni.

- ► Il sistema d’aria di scarico può essere regolato solo dal personale specializzato autorizzato.
- ► Indossare guanti di sicurezza.

- ► Regolare le quantità di aria di scarico a parete in base alle indicazioni nel piano di installazione.
- ► In caso di mofifiche informarre il servizio clienti.

7 Funzionamento

7.1 Qualifica del personale

L'uso della macchina è riservato esclusivamente al personale addestrato (vedere il paragrafo 2.2.2).

7.2 Indicazioni di sicurezza speciali

AVVERTENZA

Pericolo di schiacciamento o trascinamento

Mentre la macchina viene manovrata, le parti di rivestimento mobili possono impigliarsi nel nastro di trasporto e causare gravi schiacciamenti.

► Il personale di servizio deve indossare l'abbigliamento idoneo.

AVVERTENZA

Pericolo di schiacciamento o trascinamento

Durante l'intervento o tra il nastro di trasporto in entrata e in uscita l'operatore può impigliarsi nell'azionamento. Ciò può comportare gravi schiacciamenti delle dita o della mano.

► Non intervenire durante il funzionamento del nastro di trasporto.

ATTENZIONE

Ustioni chimiche, sensibilizzazione della pelle e intossicazione

Se si apre lo sportello durante il funzionamento, l'acqua può schizzare e causare lesioni.

► Prima di aprire lo sportello, premere il tasto TRASPORTO OFF.

► Non aprire lo sportello durante il funzionamento.

AVVERTENZA

Pericolo di scivolamento

Sul pavimento davanti alla macchina si può formare dell'umidità, con conseguente rischio di scivolamento.

► Prevedere un rivestimento del pavimento adatto a prevenire il pericolo di scivolamento in caso di umidità.

7.3 Suggerimenti per un lavaggio ottimale

La qualità dell'acqua influisce notevolmente sulla qualità del lavaggio perfetto. In caso di elevato contenuto di minerali nell'acqua, durante l'asciugatura si formano macchie e aloni sulla superficie dei bicchieri.

Un tecnico qualificato del servizio clienti HOBART può determinare il contenuto dei minerali nell'acqua misurando la conducibilità elettrica. I valori inferiori a 80 µS/cm non sono critici per il lavaggio di bicchieri e posate. In caso di valori maggiori, si raccomanda l'uso di una cartuccia di demineralizzazione HOBART HYDROLINE o di un impianto ad osmosi inversa.

Per qualsiasi domanda, rivolgersi al partner di zona autorizzato del servizio clienti HOBART.

7.4 Operazioni preliminari al lavaggio

7.4.1 Preparazione della macchina

► Agganciare le tendine.

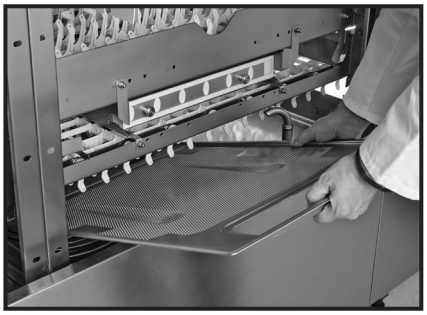

► Inserire filtri piatti.

► Inserire cestini filtranti.

► Inserire filtri a innesto nel fondo del serbatoio (brillantante).

► Inserire il filtro nello scomparto del brillantante.

► Inserire il filtro dell’alimentazione.

► Inserire la vasca di asciugatura.

► Inserire i bracci di lavaggio:

In alto: inserire il braccio di lavaggio nella guida laterale, spingere fino al nasello di arresto e far innestare.

In basso: inserire il braccio di lavaggio nella guida laterale da dietro e far innestare.

► Chiudere l'apertura di pulizia dei bracci di lavaggio.

► Inserire i bracci di risciacquo:

In alto: inserire il braccio nell'apertura posteriore e far innestare dal basso nella guida anteriore.

In basso: spingere il braccio da dietro nella guida e far innestare.

7.4.2 Azionare la macchina

► Aprire le valvole di chiusura a parete.

► Verificare il livello di riempimento dei serbatoi del detergente e del brillantante.

► Chiudere gli sportelli di ispezione.

► Tirare il pulsante di arresto di emergenza.

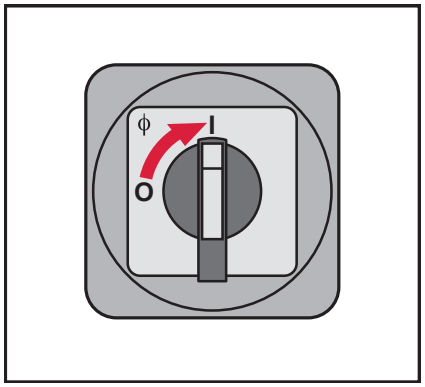

► Attivare l'interruttore principale.

↳ La schermata iniziale viene visualizzata.

► Attivare l'aspirazione dei vapori di sfiato.

► Premere il pulsante MACCHINA ON.

↳ Il display visualizza la schermata iniziale.

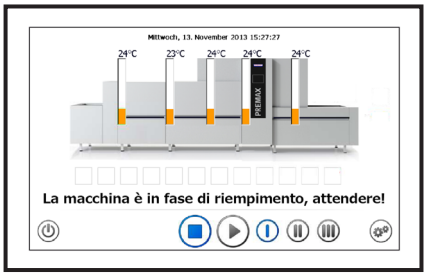

↳ La macchina si riempie automaticamente e si riscalda alla temperatura d'esercizio.

► Attendere fino a che l'indicatore di temperatura diventa VERDE.

↳ La macchina è pronta all'uso.

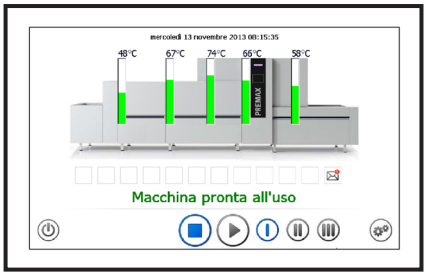

7.4.3 Montare il nastro

NOTA: prima del lavaggio rimuovere i residui più grandi.

► Usare una superficie di appoggio per accatastare i piatti.

► Inserire singolarmente i piatti nel nastro.

► Inserire i vassoi obliquamente.

► Lavastoviglie split linea TWIN: inserire i vassoi lateralmente.

► Non posizionare i vassoi con i piatti o i piattini (zone di ombra).

Funzionamento

► Rovesciare le ciotole per le minestre o le zuppe inclinate su due file di sostegni.

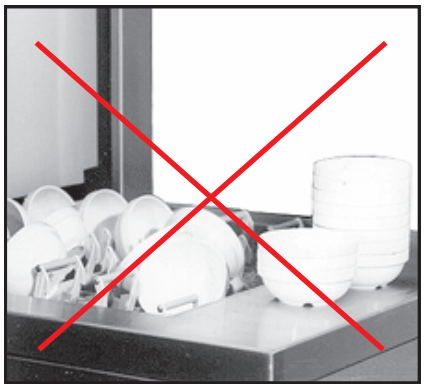

► Non posizionare le ciotole in verticale o una sull'altra.

► Posizionare i bicchieri e le tazze con l'apertura verso il basso nel cestello corrispondente.

I bicchieri non devono sbattere l'uno contro l'altro (rottura vetri).

Utilizzare il cestello appropriato!

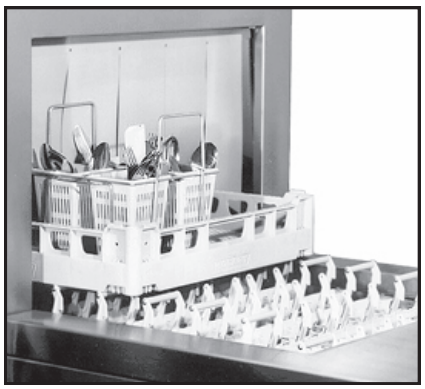

► Inserire le posate con l'impugnatura verso il basso in verticale nel cestello apposito.

Non disporre le posate divise per tipo.

Posizionare il cestello delle posate sul cestello degli utensili.

Posizionare il cestello degli utensili sul nastro.

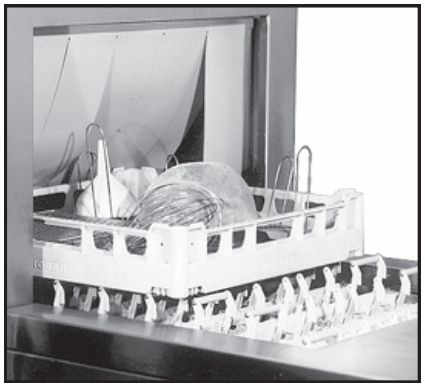

► Sciacquare i dispositivi e gli utensili nel cestello degli utensili.

Non far spuntare impugnature o manici dal nastro delle stoviglie o oltre il margine del cestello.

Posizionare il cestello sul nastro.

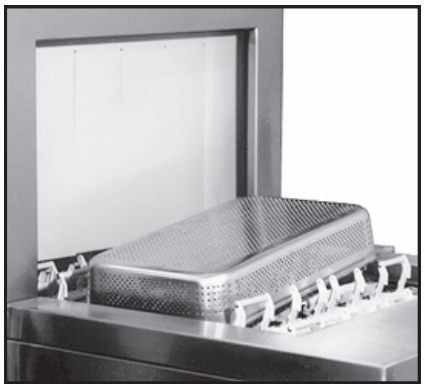

► Le ciotole di qualsiasi tipo devono essere riposte con l'apertura verso il basso.

Gli oggetti da pulire non devono superare l'altezza e la larghezza massima di passaggio.

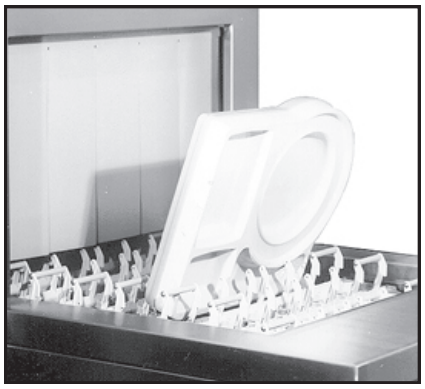

► Posizionare i vassoi sezionati trasversalmente rispetto alla direzione di scorrimento e con il lato aperto verso il basso.

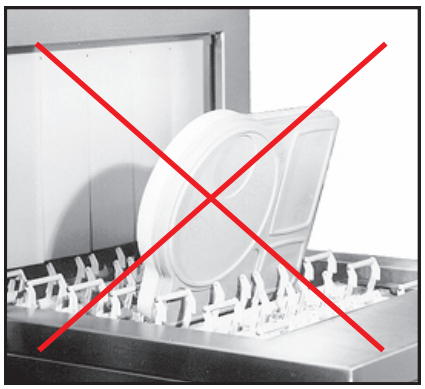

► Non posizionarli con il lato aperto verso l'alto. L'acqua di lavaggio non scorrerebbe correttamente.

► Lasciar scorrere le stoviglie fin quasi la fine del nastro in modo che possano asciugarsi.

7.5 Funzioni e modi operativi

7.5.1 Riepilogo funzionale

Nome	Descrizione	Caratteristiche
Arresto di emergenza	La macchina può essere disattivata completamente in caso di emergenza.	Serie Vedere il paragrafo *7.6*
Velocità di trasporto	Le velocità disponibili sono: lenta, media e rapida.	Serie Vedere il paragrafo *7.8*
Autotimer	Consumo ridotto di energia, acqua e prodotti chimici. La procedura di lavaggio si avvia solo quando gli oggetti si trovano nella macchina.	Serie Vedi il paragrafo *8.7*
Start automatico e impostazioni tempo	Immettere le impostazioni per la messa in servizio automatica, la data attuale, l'ora solare e legale.	Serie Vedi il paragrafo *8.4* e il paragrafo *8.5*
Cambiare l'acqua nella vasca di prelavaggio	In caso di grande sporcizia durante il funzionamento la vasca di prelavaggio e di lavaggio pompe possono essere svuotate e nuovamente riempite.	Serie Vedi il paragrafo *7.7.3*
Funzionamento di emergenza	La macchina può essere utilizzata anche se non vengono raggiunte le temperature richieste.	Serie Vedi il paragrafo *7.12*
Programma pentole automatico	Al riconoscimento di pentole di metallo, la lavastoviglie entra nel programma pentole. Se non vengono più individuate pentole, la lavastoviglie torna al programma precedentemente selezionato.	Opzionale Vedi il paragrafo *7.9*
Marcia indietro del trasporto	Per rimuovere eventuali blocchi, azionare il trasporto all'indietro.	Serie Vedi il paragrafo *7.10*

Nome	Descrizione	Caratteristiche
Blocco velocità	Il trasporto può essere bloccato alla velocità attuale.	Serie Vedi il paragrafo *7.11*
Libretto d'esercizio	Mostra i dati di consumo, i dati rilevanti per l'igiene e i messaggi relativi al funzionamento.	Serie Vedi il paragrafo *8.3*
Messaggi	I messaggi possono essere archiviati nel display della macchina.	Serie Vedi il paragrafo *7.18*
Documentazione della macchina	Sul display della macchina possono essere visualizzati video e la documentazione della macchina.	Serie Vedi il paragrafo *7.19*

7.5.2 Modi operativi

Pulizia senza autotimer

La macchina lava non appena si avvia il trasporto. Prelavaggio, lavaggio, risciacquo e essiccazione (se disponibile) si attivano subito. Anche quando non è presente alcun altro oggetto da pulire queste operazioni si avviano in automatico fin quando il trasporto non viene disattivato.

Lavaggio con autotimer

La macchina è pronta all'uso se il trasporto è attivo. La procedura di pulizia si avvia quando l'oggetto da pulire scorre nella macchina. Prelavaggio, lavaggio, risciacquo e essiccazione (se disponibile) si attivano automaticamente. Se non è presente alcun altro oggetto da pulire, tali funzioni si arrestano automaticamente.

Il ventilatore d'aria di scarico, l'asciugatore e l'azionamento seguono un controllo del tempo. I tempi di ritardo possono essere modificati solamente dal personale di assistenza autorizzato.

Funzionamento in stand-by

Se in un tempo determinato nessun oggetto da pulire viene rilevato, l'autotimer disattiva il trasporto.

Qualora fosse necessario riattivare il lavaggio, bisogna premere nuovamente il tasto TRASPORTO ON.

Funzionamento di emergenza

La macchina può funzionare anche se non si raggiungono le temperature richieste. Se è attivato il funzionamento di emergenza, la macchina non è più conforme alla norma DIN SPEC 10534 e DIN 10510, DIN 10522.

7.6 Azionare il tasto di ARRESTO DI EMERGENZA

In caso di emergenza la macchina può essere **completamente** disattivata.

✓ Il tasto di ARRESTO DI EMERGENZA deve essere sbloccato durante il funzionamento.

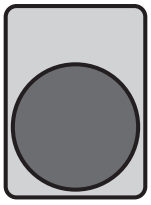

► Premere il tasto di ARRESTO DI EMERGENZA.

↳ La macchina si disattiva completamente.
↳ Tuttavia non è isolata elettricamente!

7.7 Lavaggio

7.7.1 Funzionamento senza autotimer

Funzionamento senza autotimer

► Premere brevemente il tasto TRASPORTO ON.

↳ Il tasto è blu.
↳ Nel display informazioni compare: **Nastro di trasporto funzionante**
↳ Il trasporto si attiva.
↳ Il tasto della velocità selezionata si illumina di blu.
↳ Prelavaggio, lavaggio, risciacquo e essiccazione si attivano subito.

► Attendere il tempo necessario per l'essiccazione degli oggetti.

7.7.2 Funzionamento con autotimer

Funzionamento con autotimer

► Premere brevemente il tasto TRASPORTO ON.

↳ Il tasto è blu.
↳ Nel display informazioni compare: **Nastro di trasporto funzionante**
↳ Il trasporto si attiva.
↳ Il tasto della velocità selezionata si illumina di blu.
↳ Prelavaggio, lavaggio, risciacquo e asciugatura si attivano non appena scorrono nella macchina oggetti da pulire.

► Attendere il tempo necessario per l'asciugatura degli oggetti.

NOTA: se in un lasso di tempo determinato nessun oggetto da pulire viene rilevato, la macchina passa in funzionamento in stand-by. Qualora fosse necessario riattivare il lavaggio, bisogna premere nuovamente il tasto TRASPORTO ON.

7.7.3 Funzionamento in caso di sporcizia ostinata

In caso di grande sporcizia durante il funzionamento la vasca di prelavaggio e di lavaggio pompe possono essere svuotate e nuovamente riempite.

► Premere brevemente il pulsante MENU PRINCIPALE.

↳ Il display visualizza la schermata menu principale.

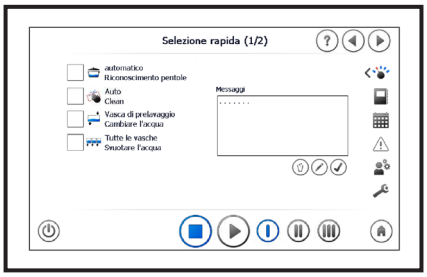

► Selezionare il campo di immissione **Cambiare l'acqua nella vasca di prelavaggio**.

↳ La vasca di prelavaggio viene svuotata e nuovamente riempita.

► Premere brevemente il tasto HOME.

↳ Il display torna alla schermata iniziale.

Non appena l'indicatore di temperatura si illumina di verde, la macchina è nuovamente pronta all'uso.

7.8 Selezionare la velocità di trasporto

La macchina può funzionare con tre velocità di trasporto.

La velocità di trasporto viene visualizzata sul display.

Lenta: Media: Rapida:

Selezionare la velocità di trasporto:

✓ La macchina è accesa e pronta all'uso.

► Premere i tasti VELOCITÀ 1, 2 o 3 per selezionare le velocità di trasporto desiderate.

↳ La velocità attiva si illumina di **blu**.

↳ Il trasporto si avvia subito alla velocità selezionata.

7.9 Programma pentole automatico

Se ordinato, il programma pentole automatico può essere attivato o disattivato dal menu principale.

Nel punto nel menu **Selezione rapida (1/2)** è possibile attivare il programma pentole automatico.

Attivazione o disattivazione del programma pentole automatico:

► Premere il pulsante MENU PRINCIPALE.

↳ Il display visualizza la schermata menu principale.

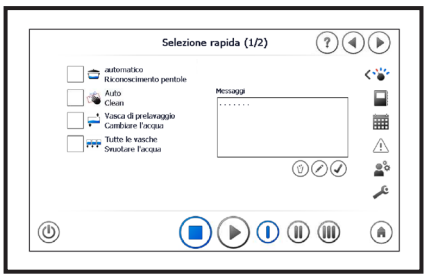

► Selezionare il campo di immissione **Riconoscimento pentole automatico**.

► Per disattivare il programma pentole automatico, premere nuovamente il campo di immissione **Riconoscimento pentole automatico**.

► Per uscire dal menu, premere il tasto HOME.

7.10 Attivazione del riavvolgimento del trasporto

Nel punto nel menu **Menu cliente (1/1)** è possibile attivare il riavvolgimento del trasporto.

► Premere il pulsante MENU PRINCIPALE.

↳ Il display visualizza la schermata menu principale.

► Premere il tasto UTENTE.

↳ Il display visualizza il **Menu cliente (1/1)**.

↳ Compare la finestra di login.

► Immettere e confermare il nome utente **user3** e la password **u3333**.

► Tenere premuto il tasto RIAVVOLGIMENTO DEL TRASPORTO per massimo 2,5 secondi.

AVVERTENZA! Pericolo di schiacciamento e pericolo di taglio!

Durante l'intervento o tra il nastro di trasporto in entrata e in uscita l'operatore può impigliarsi nell'azionamento. Ciò può comportare gravi schiacciamenti delle dita o della mano.

Non inserire le mani nella macchina o nel nastro di trasporto.

► Rilasciare il tasto RIAVVOLGIMENTO DEL TRASPORTO e premere almeno una volta il tasto TRASPORTO ON.

↳ Il tasto RIAVVOLGIMENTO DEL TRASPORTO può essere nuovamente premuto.

► Per uscire dal menu, premere il tasto HOME.

7.11 Bloccare la velocità di trasporto

Nel punto nel menu **Menu cliente (1/1)** è possibile bloccare la velocità di trasporto.

► Premere il pulsante MENU PRINCIPALE.

↳ Il display visualizza la schermata menu principale.

► Premere il tasto UTENTE.

↳ Il display visualizza il **Menu cliente (1/1)**.

↳ Compare la finestra di login.

► Immettere e confermare il nome utente **user3** e la password **u3333**.

► Alla voce **Velocità** attivare l'impostazione desiderata selezionandola.

↳ La velocità attualmente impostata non può più essere modificata.

► Per uscire dal menu, premere il tasto HOME.

7.12 Attivazione del funzionamento di emergenza

Nel punto nel menu **Menu cliente (1/1)** è possibile attivare il funzionamento di emergenza.

NOTA: Se è attivato il funzionamento di emergenza, la macchina non è più conforme alla norma DIN SPEC 10534 e DIN 10510, DIN 10522.

► Premere il pulsante MENU PRINCIPALE.

↳ Il display visualizza la schermata menu principale.

► Premere il tasto UTENTE.

↳ Il display visualizza il **Menu cliente (1/1)**.

↳ Compare la finestra di login.

► Immettere e confermare il nome utente **user3** e la password **u3333**.

► Alla voce **Funzionamento d'emergenza** attivare l'impostazione desiderata selezionandola.

► Per uscire dal menu, premere il tasto HOME.

7.13 Visualizzazione dei guasti

Nel punto nel menu **Guasti e informazioni (1/2)** sono elencati le segnalazioni di guasto.

Guasti e informazioni (1/2)

Per possibili segnalazioni di guasto, vedi *9.2*.

Funzioni:

– Visualizzare segnalazioni di guasto lieve e grave.

– Visualizzazione delle informazioni relative alle segnalazioni di guasto.

– Tacitare le segnalazioni di guasto.

Visualizzare ed elaborare le segnalazioni di guasto:

► Premere il pulsante MENU PRINCIPALE.

↳ Il display visualizza la schermata menu principale.

► Premere il tasto GUASTO.

↳ Il display visualizza **Guasti e informazioni (1/2)**.

↳ Vengono visualizzati tutte le segnalazioni di guasto.

Visualizzare solo guasti lievi o gravi:

► Nel campo di selezione **Tutti i guasti** selezionare la categoria di segnalazione desiderata.

↳ Guasti gravi: la cornice del campo di visualizzazione e i simboli sono **rossi**.

↳ Guasti lievi: la cornice del campo di visualizzazione e i simboli sono **gialli**.

Eliminazione dei guasti:

► Selezionare la segnalazione di guasto desiderata sfiorandola.

► Premere il tasto INFORMAZIONE.

↳ Viene visualizzato un testo di aiuto per l’eliminazione del guasto.

► Eliminare il guasto con l’ausilio del testo di aiuto.

► Chiudere testo Help.

Tacitare i guasti:

► Selezionare la segnalazione di guasto desiderata sfiorandola.

► Selezionare il campo di immissione **TACITARE il guasto selezionato**.

► Per uscire dal menu, premere il tasto HOME.

7.14 Disattivare il trasporto

In caso di necessità, il trasporto può essere disattivato manualmente.

Disattivare il trasporto:

► Premere brevemente il tasto TRASPORTO OFF.

↳ Il trasporto e il lavaggio si disattivano.
↳ I serbatoi non vengono svuotati.
↳ Gli elementi riscaldanti non vengono disinseriti.
↳ Il ventilatore d'aria di scarico e l'essiccazione continuano a funzionare.

Riattivare il trasporto:

► Premere brevemente il tasto TRASPORTO ON.

Il trasporto si avvia immediatamente.

7.15 Disattivazione della macchina

NOTA: dopo lo spegnimento la macchina non è isolata elettricamente!

La macchina può essere disattivata anche senza svuotamento del serbatoio.

Disattivazione della macchina:

► Premere il tasto MACCHINA OFF per cinque secondi.

↳ La macchina si spegne.
↳ Il ventilatore d'aria di scarico e l'essiccazione possono continuare a funzionare.

7.16 Pulizia giornaliera

⚠ AVVERTENZA

Pericolo di scossa elettrica, pericolo d'incendio

Se la macchina viene pulita dall'esterno con un getto d'acqua, quest'ultima può infiltrarsi fino a raggiungere le componenti elettriche. Ciò può causare lesioni da scossa o incendi.

► Non pulire la macchina con maniche dell'acqua o idropulitrici.

ATTENZIONE

Pericolo di taglio

Durante la pulizia, gli spigoli appuntiti delle pezzi di lamiere possono causare lesioni da taglio.

► Indossare guanti di sicurezza.

ATTENZIONE

Ustione

In caso di pulizia dell'interno della macchina dopo lo svuotamento del serbatoio gli elementi di riscaldamento potrebbero essere ancora caldi e causare combustioni.

► Indossare guanti di protezione.

AVVISO

Danni materiali

L'uso di prodotti inadeguati può causare danni da corrosione.

► Non pulire la macchina con prodotti contenenti cloro, acidi o metalli.

► Non utilizzare spazzole metalliche.

7.16.1 Esecuzione della pulizia giornaliera senza AUTO-CLEAN

Rispettare le direttive relative all'igiene.

► Disattivare l'interruttore generale.

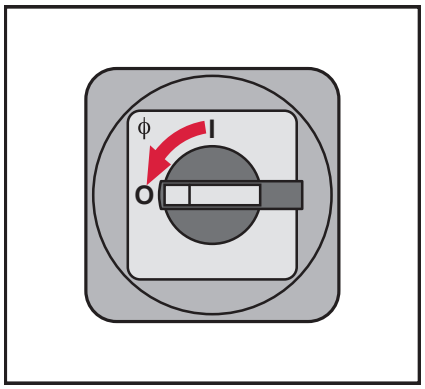

► Aprire gli sportelli di ispezione.

► Estrarre e pulire le tendine.

– Sganciare le tendine ed estrarle dalla parte anteriore.

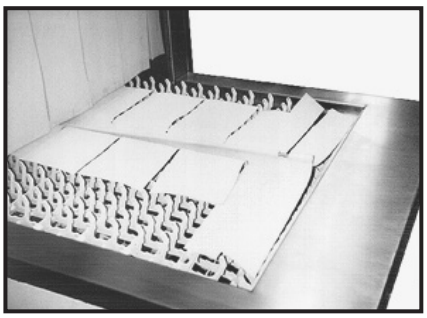

– Aprire le tendine, disporle per lungo sul nastro di trasporto e pulire.

► Estrarre il cestello del filtro.

► Estrarre il filtro piatto.

► Spruzzare con un getto d’acqua il filtro e spazzolare.

AVVISO! Danni materiali!

Non sbattere il filtro! I filtri possono piegarsi e non entrare più nella loro sede.

► Estrarre il filtro nello scomparto del brillantante.

► Estrarre il filtro a innesto nel fondo del serbatoio (brillantante).

► Estrarre il filtro alimentazione.

► Estrarre l avasca di asciugatura.

► Estrarre e pulire i bracci di lavaggio:

ATTENZIONE! Pericolo di schiacciamento!

Durante la rimozione dei bracci di lavaggio il braccio superiore può cadere e causare uno schiacciamento. Rimuovere i bracci di lavaggio con cautela.

– In alto: sollevare il braccio di lavaggio oltre il nasello di arresto ed estrarre dalla parte anteriore.

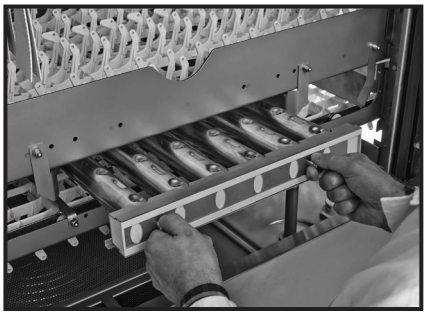

– In basso: sollevare il braccio di lavaggio ed estrarre dalla parte anteriore.

– Per la pulizia aprire la chiusura e pulire i tubi dell’acqua con un getto.

– Controllare le aperture degli ugelli ed eventualmente pulirle.

► Estrarre e pulire i bracci di risciacquo:

– In alto: tirare le molle verso la parte anteriore ed estrarre il braccio di risciacquo.

– In basso: sollevare il braccio di risciacquo ed estrarre dalla parte anteriore.

– Controllare le aperture degli ugelli ed eventualmente pulirle.

► Sollevare la copertura del tratto di alimentazione.

Pulire con un getto di una manica di acqua lo spazio interno.

► Rimuovere il rivestimento laterale dell’uscita.

Pulire l’uscita.

► Pulire con un getto d'acqua il filtro l'interno della macchina.

► Verificare la presenza di eventuale sporco rimasto o parti di stoviglie e rimuoverle.

7.16.2 Esecuzione della pulizia giornaliera con AUTO-CLEAN

Rispettare le direttive relative all'igiene.

► Premere brevemente il tasto TRASPORTO OFF.

► Premere brevemente il pulsante MENU PRINCIPALE.

↳ Il display visualizza la schermata menu principale.

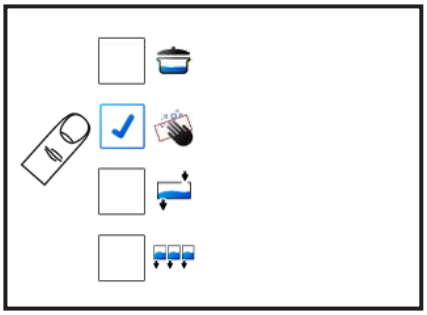

► Selezionare il campo di immissione **AUTO-CLEAN**.

↳ Il display visualizza il menu AUTO-CLEAN.

► Aprire gli sportelli di ispezione.

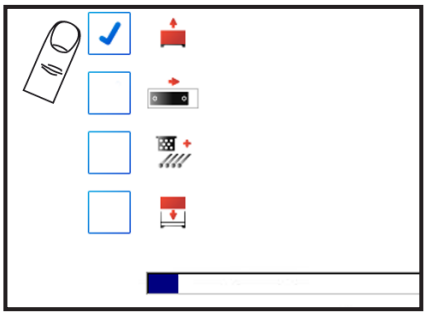

► Per confermare: selezionare il campo di immissione **APRIRE gli sportelli**.

► Aprire completamente il cassetto del braccio di lavaggio.

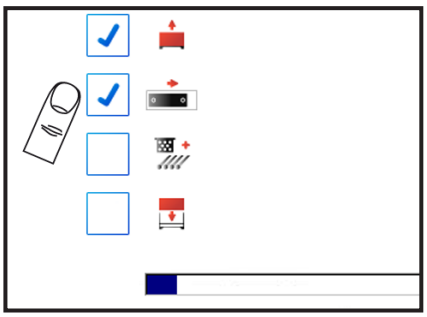

► Per confermare: selezionare il campo di immissione **APRIRE i sistemi di lavaggio**.

► Estrarre il cestello del filtro.

► Estrarre il filtro piatto.

► Spruzzare con un getto d'acqua il filtro e spazzolare.

AVVISO! Danni materiali!

Non sbattere il filtro! I filtri possono piegarsi e non entrare più nella loro sede.

► Estrarre il filtro nello scomparto del brillantante.

► Estrarre il filtro a innesto nel fondo del serbatoio (brillantante).

► Estrarre e pulire i bracci di risciacquo:

– In alto: tirare le molle verso la parte anteriore ed estrarre il braccio di risciacquo.

– In basso: sollevare il braccio di risciacquo ed estrarre dalla parte anteriore.

– Controllare le aperture degli ugelli ed eventualmente pulirle.

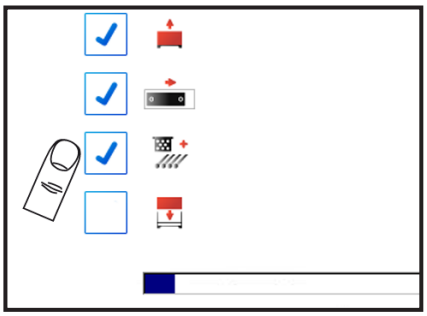

► Per confermare: selezionare il campo di immissione **ESTRARRE filtro e bracci di risciacquo**.

► Chiudere gli sportelli di ispezione.

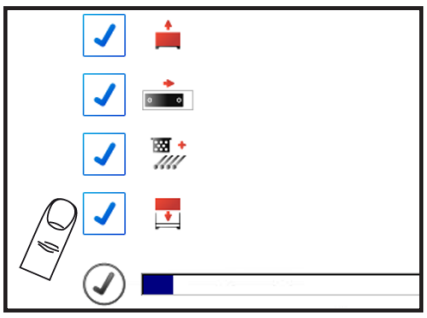

► Per confermare: selezionare il campo di immissione **CHIUDERE gli sportelli**.

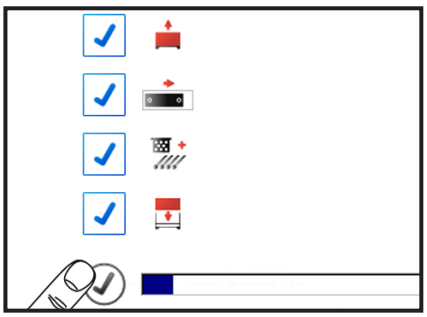

► Avviamento di AUTO-CLEAN: selezionare il simbolo di spunta.

↳ Il processo di AUTO-CLEAN si avvia.

↳ Al termine del processo di AUTO-CLEAN, sulla parte destra del menu principale vengono visualizzate altre operazioni da eseguire.

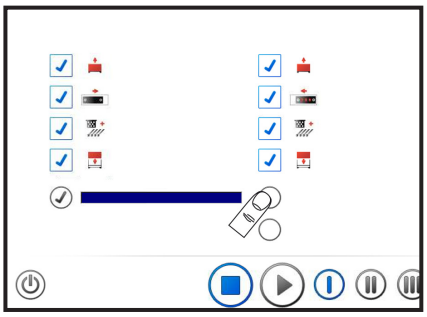

► Eseguire tutte le operazioni indicate e confermare.

► Estrarre il filtro alimentazione.

► Estrarre la vasca di essiccazione.

► Sollevare la copertura del tratto di alimentazione.

Pulire con un getto di una manica di acqua lo spazio interno.

► Rimuovere il rivestimento laterale dell'uscita.

Pulire l'uscita.

► Verificare la presenza di eventuale sporco rimasto o parti di stoviglie e rimuoverle.

7.17 Eseguire la pulizia con cadenza mensile

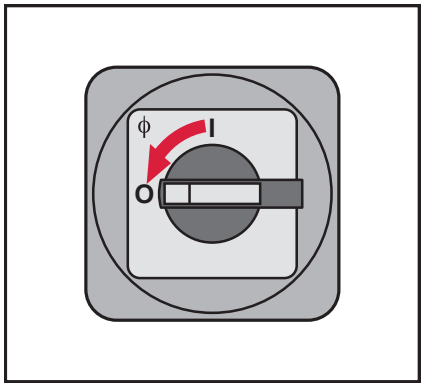

► Disattivare l'interruttore generale.

► Rimuovere il rivestimento della calotta del condensatore.

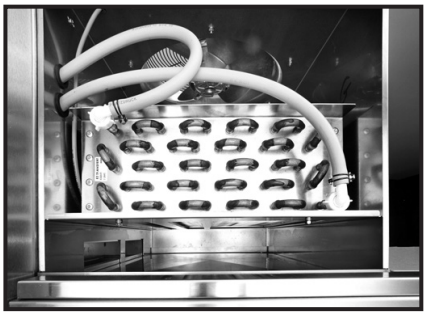

► Pulire i condensatori (con un getto di una manica di acqua).

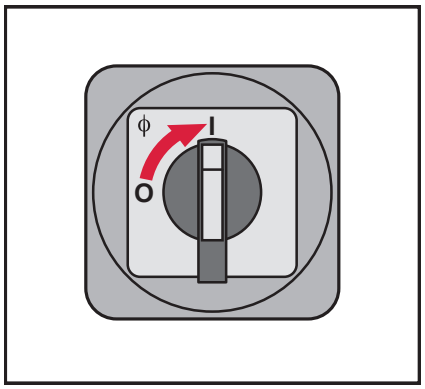

► Attivare l'interruttore principale.

↳ Compare la schermata iniziale.

► Premere il pulsante MENU PRINCIPALE.

↳ Il display visualizza la schermata di selezione rapida.

► Selezionare il campo di immissione **Scaricare l'acqua da tutti i serbatoi**.

↳ Gli scarichi del serbatoio vengono nuovamente aperti.

► Attendere fin quando i serbatoi sono completamente svuotati.

► Disattivare l'interruttore generale.

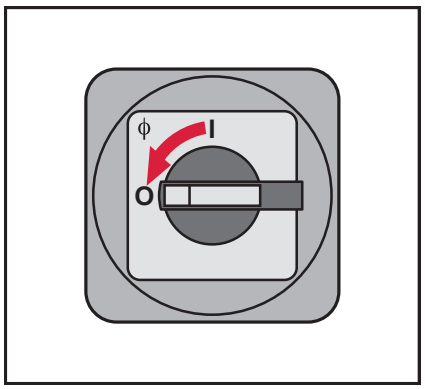

► Chiudere le valvole di chiusura a lato parete.

► Lasciare aperti gli sportelli di ispezione per l'areazione.

7.18 Immettere messaggi

Nel punto nel menu **Selezione rapida (1/2)** è possibile immettere, confermare e cancellare messaggi.

Immettere messaggi:

► Premere il pulsante MENU PRINCIPALE.

↳ Il display visualizza la schermata menu principale.

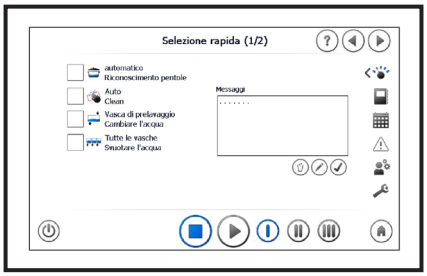

► Premere il tasto PENNA.

↳ La casella di testo si colora di giallo.

► Sfiorare la casella di testo

↳ Si apre la tastiera.

► Immettere il messaggio.
↳ Il messaggio viene memorizzato.
↳ Sulla schermata principale compare il simbolo del messaggio.

► Per uscire dal menu, premere il tasto HOME.

Nel punto nel menu **Selezione rapida (1/2)** è possibile immettere, confermare e cancellare messaggi.

Confermare i messaggi:

► Aprire il punto nel menu **Selezione rapida (1/2)**.

► Premere il tasto PENNA.

↳ La casella di testo si colora di giallo.

► Premere il tasto CONFERMA.

↳ Sulla schermata principale il simbolo del messaggio viene eliminato.
↳ Il messaggio rimane nel campo di immissione dei messaggi e può essere riutilizzato.

► Per uscire dal menu, premere il tasto HOME.

Nel punto nel menu **Selezione rapida (1/2)** è possibile immettere, confermare e cancellare messaggi.

Cancellare i messaggi:

► Aprire il punto nel menu **Selezione rapida (1/2)**.

► Premere il tasto PENNA.

↳ La casella di testo si colora di giallo.

► Premere il tasto CANCELLA.

↳ Sulla schermata principale il simbolo del messaggio viene eliminato.
↳ Il messaggio viene cancellato dal campo di immissione dei messaggi.

► Per uscire dal menu, premere il tasto HOME.

7.19 Visualizzazione della documentazione della macchina

Nel punto nel menu **Selezione (2/2)** è possibile visualizzare video e la documentazione della macchina.

Visualizzare video:

► Premere il pulsante MENU PRINCIPALE.

↳ Il display visualizza la schermata menu principale.

► Premere il tasto AVANTI.

↳ Il display visualizza **Selezione rapida (2/2)**.

► Selezionare**VIDEO di istruzioni per la pulizia**.

↳ Il media player si apre e il video può essere avviato.

► Per uscire dal menu, premere il tasto HOME.

Visualizzare file PDF sulla macchina:

► Aprire il punto nel menu **Selezione rapida (2/2)**.

► Selezionare **PDF Istruzioni per l'uso**.

↳ Il lettore PDF di Windows si apre e la documentazione viene visualizzata.

► Per uscire dalla documentazione, chiudere il PDF-Reader.

↳ Il display torna alla schermata iniziale.

8 Possibilità d’impostazione, dati di funzionamento e d’igienicità

8.1 Menu utente

Nel menu principale possono essere selezionate le funzioni della macchina, così come i dati di funzionamento, le segnalazioni di guasto e i messaggi informativi.

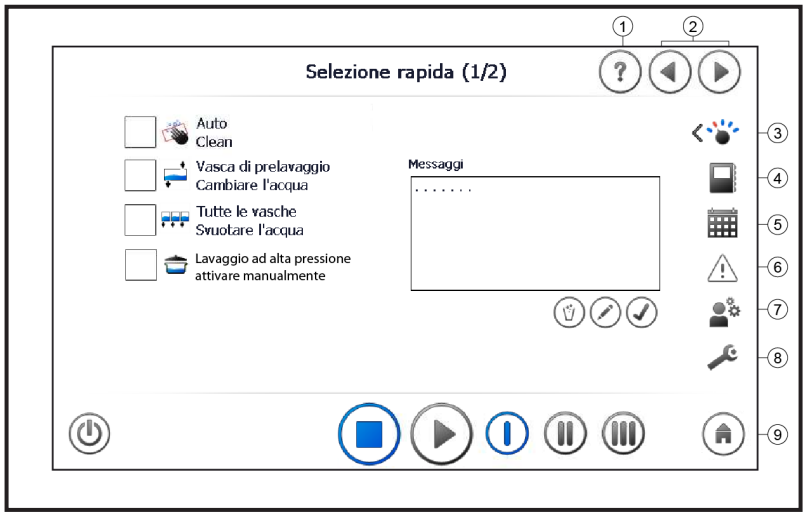

	Denominazione	Funzione
①	Help	Visualizza l’help del menu
②	Avanti/Indietro	Sfogliare il menu
③	Menu di selezione rapida	Selezione delle funzioni della macchina
④	Dati di funzionamento	Immissione e visualizzazione dei dati di funzionamento
⑤	Start automatico	Immissione dello start automatico e delle impostazioni tempo
⑥	Guasto	Visualizzazione delle segnalazioni di guasto e dei messaggi informativi
⑦	Menu utente	Consente di accedere al menu utente, login necessario
⑧	Assistenza	Solo per il personale autorizzato dell’assistenza, login necessario
⑨	Home	Per tornare alla schermata principale

8.2 Apertura menu utente

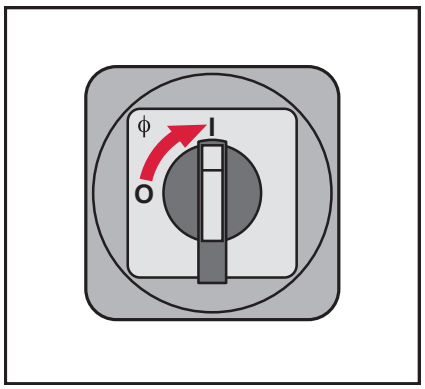

► Attivare l’interruttore principale.

↳ La schermata iniziale viene visualizzata.

► Attivare l’aspirazione dei vapori di sfiato.

► Premere il pulsante MACCHINA ON.

↳ Il display visualizza la schermata iniziale.

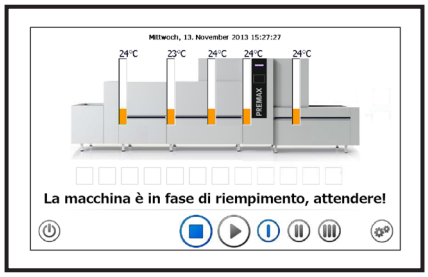

↳ La macchina si riempie automaticamente e si riscalda alla temperatura d’esercizio.

► Attendere fino a che l’indicatore di temperatura diventa VERDE.

↳ La macchina è pronta all’uso.

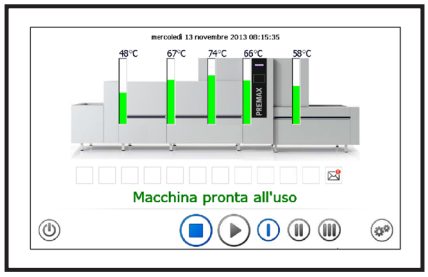

► Premere il pulsante MENU PRINCIPALE.

↳ Il display visualizza la schermata menu principale.

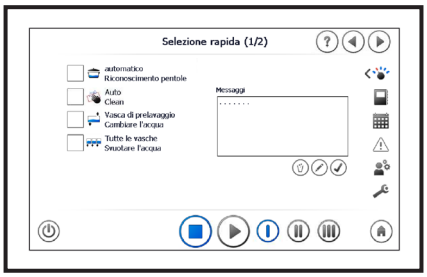

8.3 Visualizzazione dati di funzionamento/ igienicità

Nel punto nel menu **Libretto d'esercizio** sono elencati i dati di consumo, i dati rilevanti per l'igiene e i messaggi relativi al funzionamento.

Libretto d'esercizio (1/4)

Funzioni:

– Visualizzare le ore di esercizio delle macchine, del trasporto e di lavaggio.

– Visualizzare i consumi di energia, acqua di riempimento e acqua di risciacquo (talvolta opzionale).

Libretto d'esercizio (2/4)

Funzioni:

– Immettere sostituzione confezione per pulitore e brillantante.

– Immettere controllo della concentrazione del pulitore.

– Immettere esecuzione della pulizia di base o addolcimento acqua.

– Immettere esecuzione di riparazione o manutenzione.

Libretto d'esercizio (3/4)

Funzione:

– Visualizzare tutte le voci disponibili del libretto d'esercizio.

Libretto d'esercizio (4/4)

Funzione:

– Visualizzare le voci del libretto d'esercizio filtrate per giorno, mese e ora.

Visualizzare o immettere i dati di funzionamento/igienicità:

► Premere il pulsante MENU PRINCIPALE.

↳ Il display visualizza la schermata menu principale.

► Premere il tasto CARATTERISTICHE DI FUNZIONAMENTO.

↳ Il display visualizza il **Libretto d'esercizio.**

► Selezionare le voci desiderate.

► Premere il tasto CONFERMA.

↳ Compare il messaggio di conferma.

► Per scorrere, premere il tasto AVANTI e INDIETRO.

► Per uscire dal menu, premere il tasto HOME.

8.4 Impostazione della messa in servizio automatica

Nel punto nel menu **Avviamento automatico e impostazioni tempo (1/2)** è possibile immettere le impostazioni per la messa in servizio automatica.

Avviamento automatico e impostazioni tempo (1/2)

Funzioni:

– Selezionare e attivare i giorni della settimana.

– Immettere gli orari di avvio.

Impostazione della messa in servizio automatica:

► Premere il pulsante MENU PRINCIPALE.

↳ Il display visualizza la schermata menu principale.

► Premere il tasto START AUTOMATICO.

↳ Il display visualizza **Start automatico e impostazioni tempo (1/2)**.

↳ Compare la finestra di login.

► Immettere e confermare il nome utente **user3** e la password **u3333**.

► Attivare il giorno della settimana desiderato selezionandolo.

Immettere l’orario di avvio.:

► Sfiorare il campo di immissione Orario di avvio.

↳ Viene visualizzata la videata di immissione.

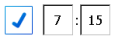

► Immettere l’orario di avvio.

► Chiudere la videata di immissione.

► Se non sono necessaria altre impostazioni, premere il tasto Logout.

► Per uscire dal menu, premere il tasto HOME.

8.5 Immissione delle impostazioni tempo

Nel punto nel menu **Avviamento automatico e impostazioni tempo (2/2)** è possibile immettere le impostazioni tempo.

Avviamento automatico e impostazioni tempo (2/2)

Funzioni:

– Immissione della data attuale.

– Immissione dell'ora solare e legale.

Immissione delle impostazioni tempo:

► Premere il pulsante MENU PRINCIPALE.

↳ Il display visualizza la schermata menu principale.

► Premere il tasto START AUTOMATICO.

↳ Il display visualizza **Start automatico e impostazioni tempo (1/2)**.

↳ Compare la finestra di login.

► Immettere e confermare il nome utente **user3** e la password **u3333**.

► Premere il tasto AVANTI.

↳ Il display visualizza **Start automatico e impostazioni tempo (2/2)**.

Immissione della data attuale:

► Premere il tasto PENNA.

► Selezionare i singoli campi di immissione.

↳ Viene visualizzata la videata di immissione.

► Immettere rispettivamente giorno, mese, anno e ora.

► Premere il tasto CONFERMA.

Immettere la data di inizio dell'ora legale e solare:

► Selezionare i singoli campi di immissione.

↳ Viene visualizzata la videata di immissione.

► Immettere rispettivamente giorno, mese e ora.

↳ L'ora solare o legale è attivata.

► Per disattivare l'ora solare o legale, nel campo di immissione mese immettere **0** .

► Se non sono necessaria altre impostazioni, premere il tasto Logout.

► Per uscire dal menu, premere il tasto HOME.

8.6 Visualizzazione di informazioni

Al punto di menu **Guasti e informazioni (2/2)** sono elencati i messaggi informativi.

Guasti e informazioni (2/2)

Per possibili messaggi informativi vedi *9.2*.

Funzioni:

– Visualizzazione di messaggi informativi.

Visualizzazione di messaggi informativi:

► Premere il pulsante MENU PRINCIPALE.

↳ Il display visualizza la schermata menu principale.

► Premere il tasto GUASTO.

↳ Il display visualizza **Guasti e informazioni (1/2)**.
↳ Vengono visualizzati tutte le segnalazioni di guasto.

► Premere il tasto AVANTI.

↳ Il display visualizza **Guasti e informazioni (2/2)**
↳ Vengono visualizzate tutte le informazioni.

► Per uscire dal menu, premere il tasto HOME.

8.7 Impostazione delle opzioni cliente

Nel punto nel menu **Menu cliente (1/1)** vengono immesse le impostazioni per le opzioni cliente.

Menu cliente (1/1)

Funzioni:

– Impostazione del controllo igienico.
– Impostazione del funzionamento d’emergenza.
– Attivazione e disattivazione dell’autotimer.
– Impiego del riavvolgimento del trasporto.
– Blocco velocità.

Impostazione del controllo igienico:

► Premere il pulsante MENU PRINCIPALE.

↳ Il display visualizza la schermata menu principale.

► Premere il tasto UTENTE.

↳ Il display visualizza il **Menu cliente (1/1)**.

↳ Compare la finestra di login.

► Immettere e confermare il nome utente **user3** e la password **u3333**.

► Alla voce **Controllo igiene** attivare l'impostazione desiderata selezionandola.

► Per uscire dal menu, premere il tasto HOME.

NOTA: Se è attivato il funzionamento di emergenza, la macchina non è più conforme alla norma DIN SPEC 10534 e DIN 10510, DIN 10522.

Attivazione del funzionamento di emergenza:

► Aprire il **menu cliente (1/1)**.

► Immettere e confermare il nome utente **user3** e la password **u3333**.

► Alla voce **Funzionamento d'emergenza** attivare l'impostazione desiderata selezionandola.

► Per uscire dal menu, premere il tasto HOME.

Attivazione dell'autotimer:

► Aprire il **menu cliente (1/1)**.

► Immettere e confermare il nome utente **user3** e la password **u3333**.

► Alla voce **Autotimer** attivare l'impostazione desiderata selezionandola.

► Per uscire dal menu, premere il tasto HOME.

Attivazione del riavvolgimento del trasporto:

► Aprire il **menu cliente (1/1)**.

► Immettere e confermare il nome utente **user3** e la password **u3333**.

► Tenere premuto il tasto RIAVVOLGIMENTO DEL TRASPORTO per massimo 2,5 secondi.

AVVERTENZA! Pericolo di schiacciamento e pericolo di taglio!

Durante l’intervento o tra il nastro di trasporto in entrata e in uscita l’operatore può impigliarsi nell’azionamento. Ciò può comportare gravi schiacciamenti delle dita o della mano.

Non inserire le mani nella macchina o nel nastro di trasporto.

► Rilasciare il tasto RIAVVOLGIMENTO DEL TRASPORTO e premere almeno una volta il tasto TRASPORTO ON.

↳ Il tasto RIAVVOLGIMENTO DEL TRASPORTO può essere nuovamente premuto.

► Per uscire dal menu, premere il tasto HOME.

Blocco velocità:

► Aprire il **menu cliente (1/1)**.

► Immettere e confermare il nome utente **user3** e la password **u3333**.

► Alla voce **Velocità** attivare l’impostazione desiderata selezionandola.

↳ La velocità attualmente impostata non può più essere modificata.

► Per uscire dal menu, premere il tasto HOME.

9 Messaggi di errore e problemi

9.1 Indicazioni di sicurezza speciali

AVVERTENZA

Pericolo di scossa elettrica

In caso di sostituzione di parti usurate o difettose, il contatto con parti dotate di tensione può causare gravi lesioni per scossa elettrica.

► Questa attività deve essere eseguita solamente da personale specializzato autorizzato.

9.2 Messaggi di errore

Guasti e informazioni (1/2)

Segnalazioni di guasto

Le segnalazioni di guasto vengono visualizzate ordinate in base alla priorità.Esse **devono** essere tacitate mediante il menu **Guasti e informazioni (1/2)**.

Se un guasto persiste nonostante la conferma, le relative segnalazioni vengono prima nascoste, per consentire la visualizzazione delle altre segnalazioni.

Una volta confermati tutti i messaggi di errore, quelli relativi agli errori persistenti vengono nuovamente visualizzati.

	Guasto: errore grave – La cornice del campo di visualizzazione e i simboli sono **rossi**. – Nel display simboli compare il simbolo Attenzione: il punto interrogativo è **rosso**. – Nel display informazioni compare il testo: **Guasto!** – Per le possibili segnalazioni, vedi tabella.
	Guasto: errore lieve – La cornice del campo di visualizzazione e i simboli sono **gialli**. – Nel display simboli compare il simbolo Attenzione: il punto interrogativo è **giallo**. – Nel display informazioni compare il testo: **Guasto!** – Per le possibili segnalazioni, vedi tabella.

Prospetto generale delle segnalazioni di guasto

Codice errore	Messaggio schermo
H0000	Sensore di temperatura prelavaggio
H0001	Sensore di temperatura lavaggio 1
H0002	Sensore di temperatura lavaggio 2
H0003	Sensore di temperatura lavaggio 3
H0004	Sensore di temperatura risciacquo pompa
H0005	Sensore di temperatura risciacquo con acqua dolce
H0006	Sensore di temperatura essiccazione
H0007	Sensore di temperatura boiler demi
H0008	Sensore di temperatura boiler di accumulo
H0009	Sensore di temperatura THD
H0010	Sensore di temperatura nc
H0011	Sensore di temperatura nc
H0100	Controllo della temperatura: controllare prelavaggio
H0101	Controllo della temperatura: controllare lavaggio 1
H0102	Controllo della temperatura: controllare lavaggio 2
H0103	Controllo della temperatura: controllare lavaggio 3
H0104	Controllo della temperatura: controllare risciacquo pompa
H0105	Controllo della temperatura: controllare risciacquo con acqua dolce
H0106	Controllo della temperatura: controllare essiccazione
H0107	Controllo della temperatura: controllare boiler demi
H0108	Controllo della temperatura: controllare boiler di accumulo
H0109	Controllo della temperatura: controllare THD
H0110	Controllo della temperatura: controllare xxx
H0111	Controllo della temperatura: controllare xxx

Messaggi di errore e problemi

Codice errore	Messaggio schermo
S0000	Interruttore magnetotermico prelavaggio
S0001	Interruttore magnetotermico lavaggi(o)
S0002	Interruttore magnetotermico aspirazione/esterno
S0003	Interruttore magnetotermico ventilatore
S0004	Interruttore magnetotermico motore risciacquo pompa
S0005	Interruttore magnetotermico risciacquo con acqua dolce
S0006	Interruttore magnetotermico trasporto
S0007	Protezione del motore compressore circuito di risciacquo
S0008	Protezione del motore compressore ciclo vasche
S0009	Protezione del motore pompa di incremento pressione
S0010	Protezione del motore circolazione vasca
S0011	Protezione motore ventilatore ciclo vasche/esterno
S0012	Protezione del motore ventilatore circuito di risciacquo
S0013	Interruttore magnetotermico desincronizzazione / smagnetizza-tore
S0014	Interruttore magnetotermico magnete di sollevamento
S0015	Interruttore magnetotermico sincronizzazione
S0016	Interruttore magnetotermico prelavaggio elec.
S0017	Salvamotore lavaggio 2
S0018	Salvamotore lavaggio 3
S0021	Controllo CF macchina split
S0024	Controllo pompa ASR
S0201	Controllo portata riempimento
S0202	Controllo portata lavaggio
S0203	Controllo portata acqua demineralizzata
S0204	Controllo portata tubo montante
S0240	Linea di ritardo / accatastatore o binario sovracarico
S0241	Accatastatore non disponibile
S0242	Errore di sincronizzazione
S0243	Accatastatore non in esercizio o non OK
S0244	Accatastatore doppio : accatastatore non disponibile
S0245	Accatastatore doppio : braccio girevole non in posizione
S0246	Accatastatore doppio : catena di sicurezza (CF)
S0247	Accatastatore doppio : scivolo occupato
S0250	Trasporto bloccato
S0260	ARRESTO DI EMERGENZA
S0270	Superamento del tempo di riempimento serbatoio
S0271	Superamento del tempo di riempimento boiler
S0272	Superamento del tempo di riempimento Duotank

Codice errore	Messaggio schermo
S0280	Riempimento AUTO-CLEAN
S0281	Dosaggio AUTO-CLEAN
S0290	Porte / rivestimento aperto
S0300	Bassa pressione refrigerante ciclo vasche
S0301	Alta pressione refrigerante ciclo vasche
S0302	Bassa pressione refrigerante ciclo di risciacquo
S0303	Alta pressione refrigerante ciclo di risciacquo
S0400	Sistema di lavaggio prelavaggio disturbato
S0401	Sistema di lavaggio per lavaggio 1 disturbato
S0402	Sistema di lavaggio per lavaggio 1 DA disturbato
S0403	Sistema di lavaggio per lavaggio 2 disturbato
S0404	Sistema di lavaggio per lavaggio 3 disturbato
S0405	Sistema di lavaggio risciacquo pompa disturbato
S0406	Sistema di risciacquo con acqua pulita disturbato
S0410	Sistema di lavaggio prelavaggio non pronto
S0411	Sistema di lavaggio per lavaggio 1 non pronto
S0412	Sistema di lavaggio per lavaggio 1 DA non pronto
S0413	Sistema di lavaggio per lavaggio 2 non pronto
S0414	Sistema di lavaggio per lavaggio 3 non pronto
S0415	Sistema di lavaggio risciacquo pompa non pronto
S0416	Sistema di risciacquo con acqua pulita non pronto
S0421	Riscaldamento prelavaggio difettoso
S0422	Riscaldamento lavaggio 1 difettoso
S0423	Riscaldamento lavaggio 2 difettoso
S0424	Riscaldamento lavaggio 3 difettoso
S0425	Riscaldamento risciacquo pompa difettoso
S0426	Riscaldamento risciacquo con acqua dolce difettoso
S0427	Riscaldamento essiccazione difettoso
S0428	Riscaldamento boiler demi difettoso
S0429	Riscaldamento boiler di accumulo difettoso

Codice errore	Messaggio schermo
S0440	Perdita nello scarico prelavaggio
S0441	Lo scarico del prelavaggio non si apre
S0442	Perdita nello scarico lavaggio 1
S0443	Lo scarico del lavaggio 1 non si apre
S0444	Perdita nello scarico lavaggio 2
S0445	Lo scarico del lavaggio 2 non si apre
S0446	Perdita nello scarico lavaggio 3
S0447	Lo scarico del lavaggio 3 non si apre
S0448	Perdita nello scarico risciacquo pompa
S0449	Lo scarico del risciacquo pompa non si apre
S0450	Errore filtro prelavaggio
S0451	Errore filtro vasca di lavaggio 1
S0452	Errore filtro vasca di lavaggio 2
S0453	Errore filtro vasca di lavaggio 3
S0454	Errore filtro risciacquo
S0455	Errore filtro prelavaggio elec.
S0460	Errore pompa vasca di prelavaggio
S0462	Errore pompa lavaggio 1
S0463	Errore pompa lavaggio 2
S0464	Errore pompa lavaggio 3
S0465	Errore pompa risciacquo pompa
S0466	Errore pompa risciacquo con acqua dolce
S9992	PAC31xx : connessione disturbata
S9994	Perdita memoria dati
S9995	Dokutronic : connessione disturbata
S9996	CPU 2 : connessione disturbata
S9997	Esportazione dati SD
S9998	Importazione dati SD

Guasti e informazioni (2/2)

Informazioni

Al punto di menu **Guasti e informazioni (2/2)** sono elencati i messaggi informativi.

Informazioni

– I messaggi informativi possono essere visualizzati solo nel menu principale.
– Simbolo Attenzione: il punto interrogativo è **blu**.
– Per i possibili messaggi, vedi tabella.

Prospetto generale informazioni

Codice errore	Messaggio schermo
I0009	Scarico prelavaggio
I0010	Valvola di scarico lavaggi(o) aperta
I0011	Intervallo di manutenzione raggiunto
I0012	Finecorsa azionato o finecorsa nastro azionato
I0014	Progr. pulizia 360°
I0016	Lavaggio ON senza OK
I0017	Preannuncio intervallo di manutenzione
I0018	Silo automatico 80%
I0400	Sistema di lavaggio prelavaggio disturbato
I0401	Sistema di lavaggio per lavaggio 1 disturbato
I0402	Sistema di lavaggio per lavaggio 1 DA disturbato
I0403	Sistema di lavaggio per lavaggio 2 disturbato
I0404	Sistema di lavaggio per lavaggio 3 disturbato
I0405	Sistema di lavaggio risciacquo pompa disturbato
I0406	Sistema di risciacquo con acqua pulita disturbato
I0410	Sistema di lavaggio prelavaggio non pronto
I0411	Sistema di lavaggio per lavaggio 1 non pronto
I0412	Sistema di lavaggio per lavaggio 1 DA non pronto
I0413	Sistema di lavaggio per lavaggio 2 non pronto
I0415	Sistema di lavaggio risciacquo pompa non pronto
I0416	Sistema di risciacquo con acqua pulita non pronto
I0421	Riscaldamento prelavaggio difettoso
I0422	Riscaldamento lavaggio 1 difettoso
I0423	Riscaldamento lavaggio 2 difettoso
I0424	Riscaldamento lavaggio 3 difettoso
I0425	Riscaldamento risciacquo pompa difettoso
I0426	Riscaldamento risciacquo con acqua dolce difettoso
I0427	Riscaldamento essiccazione difettoso
I0428	Riscaldamento boiler demi difettoso
I0429	Riscaldamento boiler di accumulo difettoso

Messaggi di errore e problemi

Codice errore	Messaggio schermo
I0440	Perdita nello scarico prelavaggio
I0441	Lo scarico del prelavaggio non si apre
I0442	Perdita nello scarico lavaggio 1
I0443	Lo scarico del lavaggio 1 non si apre
I0444	Perdita nello scarico lavaggio 2
I0445	Lo scarico del lavaggio 2 non si apre
I0446	Perdita nello scarico lavaggio 3
I0447	Lo scarico del lavaggio 3 non si apre
I0448	Perdita nello scarico risciacquo pompa
I0449	Lo scarico del risciacquo pompa non si apre
I0450	Errore filtro prelavaggio
I0451	Errore filtro vasca di lavaggio 1
I0452	Errore filtro vasca di lavaggio 2
I0453	Errore filtro vasca di lavaggio 3
I0454	Errore filtro risciacquo
I0455	Errore filtro prelavaggio elec.
I0460	Sporcizia - Sensore (SoilControl)
BT0001	Lavaggio
BT0000	Macchina
BT0002	Guasto
BT0003	Scarico macchina
BT0004	Nastro ON velocità 1
BT0005	Nastro ON velocità 2
BT0006	Nastro ON velocità 3
BT0030	Sostituzione confezione brillantante
BT0031	Sostituzione confezione pulitore
BT0032	Concentrazione del pulitore OK
BT0032	Concentrazione del pulitore non OK
BT0033	Pulizia di base eseguita
BT0040	AUTOCLEAN
BT0070	Riparazione eseguita
BT0071	Manutenzione eseguita
BT0072	Avviso di manutenzione
BT0100	Temp.: x x x x x x x x temperatura

9.3 Soluzione dei problemi

9.3.1 Qualità di lavaggio insufficiente

Tipo di problema	Possibile causa	Rimedio
Le stoviglie non vengono pulite.	Filtro montato male.	Verificare i filtri.
	Tendine non posizionate o posizionate in modo non corretto.	Verificare le tendine.
	Ugelli di lavaggio intasati.	Pulire i bracci di lavaggio.
	Troppo poco detergente.	Verificare il dosaggio del detergente, eventualmente far regolare dal fornitore.
	Troppa schiuma.	Utilizzare un detergente senza schiuma.
	Operazioni di pre-pulizia eseguite non correttamente.	Prestare maggiore cura alla pre-pulizia.
	Temperature troppo basse.	Verificare i riscaldamenti.
	Velocità di trasporto troppo elevata.	Selezionare una velocità più ridotta.
Le stoviglie si asciugano male.	Dosaggio brillantante troppo basso.	Aumentare il dosaggio (vedere le istruzioni per l'uso).
	Stoviglie ancora unte.	Concentrazione detergente troppo bassa (vedere le istruzioni per l'uso). Controllare che il detergente utilizzato sia idoneo e, se necessario, utilizzarne uno più concentrato. Scaricare l'acqua sporca dalla macchina e riempire la vasca. Eseguire la pre-pulizia manuale delle stoviglie in modo più accurato.
	Verificare temperatura o umidità dell'asciugatura.	Verificare riscaldatori a immersione e ventilatore dell'asciugatura.
	Velocità di trasporto troppo elevata.	Selezionare una velocità più ridotta.
Presenza di aloni e macchie sulle stoviglie.	Filtro montato male.	Verificare i filtri.
	Detergente per cristalli nella zona del brillantante.	Verificare le tendine.
	Ugelli brillantante otturati.	Pulire gli ugelli.
	Dosaggio brillantante non corretto.	Verificare dosatore e regolarlo.
	Troppi minerali nell'acqua di risciacquo.	Verificare il contenuto di minerali nell'acqua.

9.3.2 Altri problemi

Tipo di problema	Possibili cause	Rimedio
Impossibile eseguire il primo riempimento del boiler.	L'alimentazione idrica a parete è chiusa.	Aprire il rubinetto dell'acqua a parete e avviare nuovamente.
	Errore nel sistema di riempimento.	Informare il servizio clienti.
Il riempimento del serbatoio dura troppo a lungo.	FItro intasato.	Pulire il filtro.
	Elettrovalvola dittosa.	Informare il servizio clienti.
	Valvola di chiusura a parete non aperta correttamente.	Valvola di chiusura completamente aperta.
Il serbatoio non si riempie.	Tempo di riempimento troppo breve.	Informare il servizio clienti.
	Valvola di chiusura a parete non aperta correttamente.	Valvola di chiusura completamente aperta.
Uscita di vapore nell'alimentazione o nello scarico.	Aspirazione dei vapori di sfiato insufficiente.	Informare il servizio clienti.
	Tendine posizionate in modo non corretto.	Verificare le tendine.
	Nell'alimentazione viene spruzzato troppo detergente per cristalli.	Verificare i bracci di lavaggio, le tendine e le lamiere di protezione. Posizionare correttamente le stoviglie.
	Deflettori in lamiera dell'asciugatura.	Impostare elemento di aggancio agli ugelli di asciugatura.
Temperature troppo basse.	Aspirazione dei vapori di sfiato troppo forte.	Informare il servizio clienti.
	Riscaldamenti difettosi.	Verificare i riscaldamenti ed eventualmente informare il servizio clienti.
Gli oggetti da pulire vengono rovesciati.	Pressione dell'acqua dal basso troppo forte.	Informare il servizio clienti.
	Bracci di lavaggio superiori otturati.	Pulire i bracci di lavaggio.
Macchina fuori servizio, nessuna visualizzazione sul display.	Interruttore principale disattivato, la macchina è completamente senza corrente.	Attivare l'interruttore principale e riavviare la macchina.
	Interruttore di emergenza attivato, la macchina è completamente senza corrente.	Attivare l'interruttore di emergenza e riavviare la macchina.
	Mancanza di corrente	Controllare i fusibili in loco.

10 Manutenzione

Per poter usufruire della garanzia e per un funzionamento della macchina sicuro, efficiente e senza interruzioni, la manutenzione prevista deve essere eseguita in modo corretto.

Per questo motivo vi consigliamo un contratto di ispezione o manutenzione, che garantisca il controllo della macchina da parte di tecnici qualificati del servizio clienti, secondo un programma conforme alle istruzioni d’uso.

In Germania le macchine e gli impianti HOBART sono soggetti all’ordinanza sulla sicurezza degli impianti e devono essere sottoposte a un controllo regolare da parte di un elettroinstallatore secondo le check list previste dalla norma BGV A3.

Lavastoviglie con CLIMATE PRO

Il CLIMATE PRO integrato nella lavastoviglie contiene gas serra a base di fluoro inclusi nel Protocollo di Kyoto e rientra quindi nel campo di applicazione della direttiva CE 517/2014.

– se si sospetta la perdita di liquido refrigerante eseguire il più velocemente possibile una verifica della tenuta mediante personale certificato ed eventualmente far eseguire la riparazione.
– Se si accerta una perdita, essa deve essere eliminata da personale certificato immediatamente.
– Dopo la riparazione di una perdita, entro un mese l’impianto deve essere sottoposto ad un’altra verifica di tenuta da parte di personale certificato.
– In caso di messa fuori servizio dell’impianto, occorre smaltire correttamente il refrigerante ivi contenuto mediante personale certificato.
– Quanto sopra descritto deve essere documentato. Questi documenti devono essere conservati per almeno 5 anni e mostrati alle autorità qualora ne facciano richiesta.

Inoltre, nel caso di macchine con quantità di riempimento > 5 t CO_2 equivalente (> 3,5 kg R13a) occorre attenersi a quanto segue:

– La tenuta dell’impianto che contiene refrigerante deve essere verificata da personale certificato almeno una volta l’anno.

Tutti i controlli, gli accertamenti e le misure adottate devono essere documentate nel registro che accompagna la macchina o nelle seguenti schede tecniche.

Registrazione degli esiti dei controlli di tenuta **Dati del produttore:** **HOBART GmbH, Robert-Bosch-Straße 17, 77656 Offenburg, Germany**			
Pompa di calore, tipo:	HOBART	HP-	FHP-
Anno di produzione:	N° di serie:		
Refrigerante: R134a			
Quantità di riempimento circuito di riscaldamento serbatoio:		kg	
Quantità di riempimento circuito di riscaldamento acqua di risciacquo:		kg	
Controllo della tenuta eseguito nell'officina del produttore:		Data:	Revisore:

Dati del gestore:	
Nome:	
Indirizzo:	
Logo di installazione:	Telefono:

Controlli di tenuta e risultati di tutti i controlli di routine, eventuali tempi di pausa troppo lunghi, messa fuori servizio definitiva / rottamazione:

Data di controllo:	Anomalia rilevata:	esaminato			Successivo controllo
		Ditta	Nome	Firma	

NOTA: Questo documento deve essere conservato per almeno 5 anni e mostrato alle autorità qualora ne facciano richiesta.

In conformità con la direttiva CE 517/2014 articolo 3 paragrafo 3, nel caso si sia effettuato un intervento di riparazione occorre eseguire una successiva verifica entro un mese.

Anomalia rilevata e rimozione				
Data di controllo:	Anomalia rilevata:	Perito	Rimozione dell'anomalia, eventualmente variazioneo o sostituzione delle componenti	* Refrigerante R134a reinsertito, rigenerato, smaltito (kg)
* eventualmente informazioni dettagliate sul refrigerante ricaricato: tipo di refrigerante (nuovo, riutilizzato, riciclato). eventualmente analisi del refrigerante riutilizzato; eventualmente origine del refrigerante riutilizzato				

Specifica perdita di refrigerante/tasso di perdita		
Anno	Refrigerante (kg/anno)	Specifica perdita di refrigerante (%)

NOTA: Questo documento deve essere conservato per almeno 5 anni e mostrato alle autorità qualora ne facciano richiesta.

11 Smaltimento

Il gestore della macchina è responsabile per lo smaltimento corretto e compatibile con l’ambiente della macchina e delle sostanze atte al funzionamento. Attenersi alle normative e alle prescrizioni nazionali e locali in materia.

HOBART GmbH
Robert-Bosch-Str. 17
77656 Offenburg
Deutschland
Tel.: +49 (0)781.600-0
Fax: +49 (0)781.600-23 19
E-Mail: info@hobart.de
Internet: www.hobart.de

HOBART Export
Robert-Bosch-Str. 17
77656 Offenburg
Germany
Phone: +49 (0)781.600-2820
Fax: +49 (0)781.600-2819
E-Mail: info-export@hobart.de
Internet: www.hobart-export.com

Hobart UK.
Southgate Way,
Orton Southgate,
Peterborough
PE2 6GN
United Kingdom
Tel.: +44 (0)844 888 7777
Republic of Ireland: +353 (0)1246 0248
Fax: +44 (0)1733 361 347
E-mail: sales@hobartuk.com
Internet: www.hobartuk.com

Compagnie HOBART SAS
Allée du 1er mai
77183 Croissy Beaubourg
FRANCE
Tel: +33 (0)1 64 11 60 00
Fax: +33 (0)1 64 11 60 10
E-mail: contact@hobart.fr
Internet: www.hobart.fr

Hobart Nederland BV
Pompmolenlaan 12
3447 GK Woerden
Telefoon +31 (0)348 462626
Fax: +31 (0)348 430117
E-mail: info@hobartnederland.nl
Internet: www.hobartnederland.nl

Hobart Foster Belgium bvba/sprl
Industriestraat 6
1910 Kampenhout
Telefoon +32 (0) 16.60.60.40
Fax +32 (0) 16.60.59.88
E-mail: info@hobart.be
Internet: www.hobart.be

Hobart Norge
Gamle Drammenvei 120
N-1363 Høvik
Tlf.: +47-67109800
Fax.: +47-67109801
E-post: post@hobart.no
Hjemmeside: www.hobart.no

Hobart Scandinavia ApS
Håndværkerbyen 27
2670 Greve
Danmark
Tlf.: +45 4390 5012
Fax.: +45 4390 5002
E-mail: salg@hobart.dk
Internet: www.hobart.dk

Hobart Sweden/Finland
Tel: +46 8 584 50 920
E-mail: info@hobart.se
Internet: www.hobart.se

Australia
Hobart Food Equipment
Unit 1 / 2 Picken Street,
Silverwater NSW, 2128
Tel: +61 1800 462 278
Fax: +61 02 9714 0222
E-mail: sales@hobartfood.com.au
Internet: www.hobartequipment.com.au

HOBART China
15th Floor, Building A
New Caohejing International Business Center
391 Gui Ping Road
Shanghai, 200233
Telephone: +86 (0)21 34612000
Fax: +86 (0)21 34617166
Internet: www.hobartchina.com

Printed in Germany